Flai Sekretär Home Office

Montage

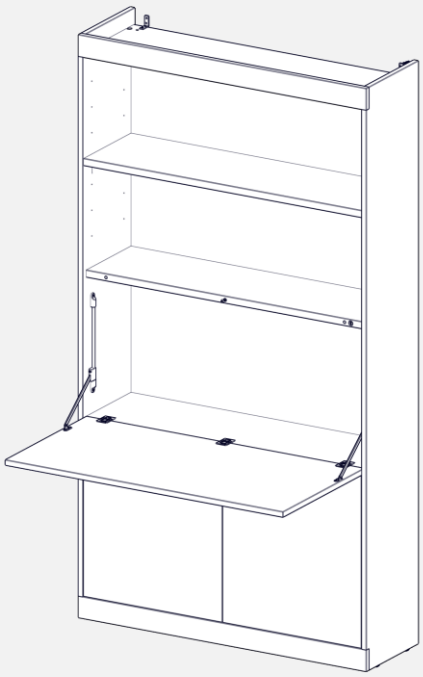

Müller

WWW.MUELLERMOEBEL.DE

Flai Sekretär Home Office

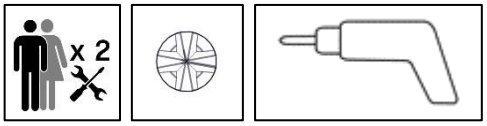

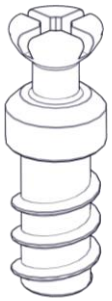

BDU-0025
x16

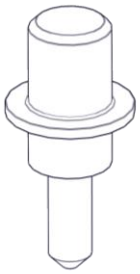

BBT-0001
x12

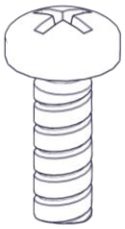

BSCH-0247
x6

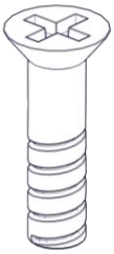

BSCH-0246
x4

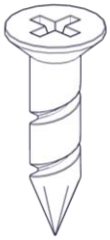

BSCH-0073
x10

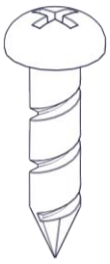

BSCH-0251
x6

ZDIV-0554

ZDIV-0555

ZDIV-0581

ZDIV-0511
x2

ZDIV-0512
x2

ZDIV-0509
x2

V01.06

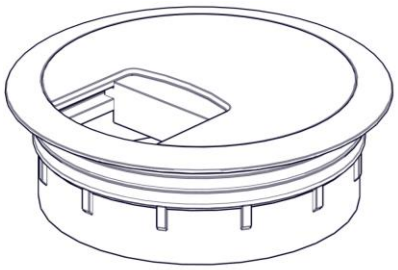

ZDIV-0305

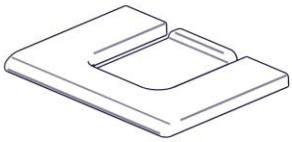

ZDIV-0717
x5

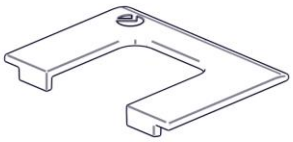

ZDIV-0719
x5

ZDIV-0687

FLA161-W

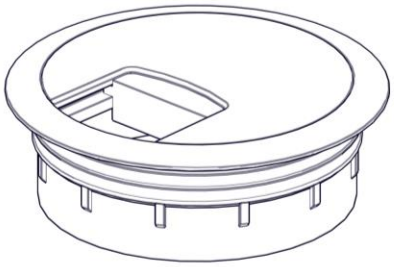

ZDIV-0422

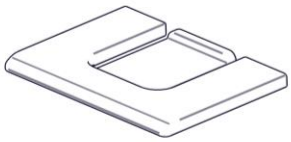

ZDIV-0721
x5

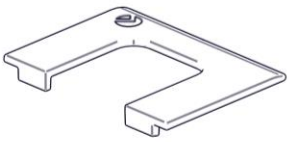

ZDIV-0723
x5

ZDIV-0688

FLA161-AT

Flai Sekretär Home Office

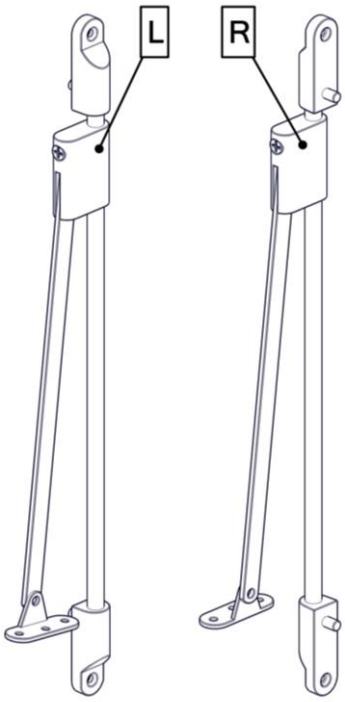

BSCH-0235
x2

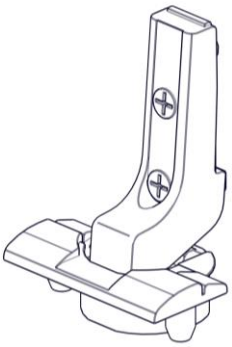

BMB-0001
x4

BVB-0022
x4

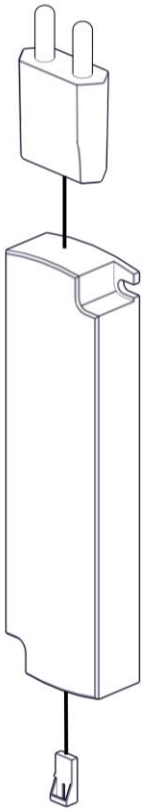

ZEL-00014

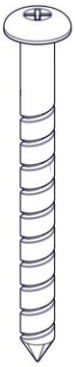

BSCH-0132
x2

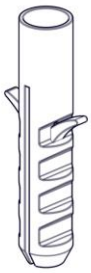

BSCH-0125
x2

BSCH-0248
x2

BSCH-0250
x4

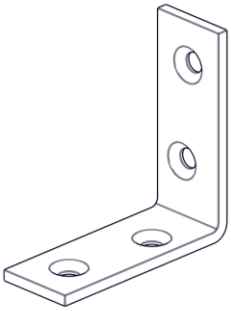

ZDIV-0278
x2

Deutsch

Grundsätzlich müssen zur wandseitigen Montage Befestigungsbeschläge benutzt werden, die für die heimischen Wände geeignet sind. Sollten Fragen bestehen, holen Sie sich fachlichen Rat ein.
Der beigepackte Dübel ist für folgende Wände geeignet: Beton, Vollziegel, Kalksandvollstein, Porenbeton, Hochlochziegel, Kalksandlochstein, Gipsbauplatte, Gipskarton- und Gipsfaserplatte, Hohlblocksandstein aus Leichtbeton, Hohldecken aus Ziegel, Spannbetonhohldecken, Naturstein, Spanplatten, Vollgips-Platten, Vollstein aus Leichtbeton.

English

In principle, specific fastening fittings must be used for wall-side installation, which are suitable for the specific walls at your home. If you have any questions, seek professional advice. The enclosed dowel is suitable for the following walls: concrete, solid brick, solid sand-lime brick, aerated concrete, vertically perforated brick, sand-lime perforated brick, gypsum wallboard, gypsum plasterboard and gypsum fiber board, hollow block sandstone made of lightweight concrete, hollow core slabs made of brick, prestressed concrete hollow slabs, natural stone, chipboard, solid gypsum panels, solid stone made of lightweight concrete

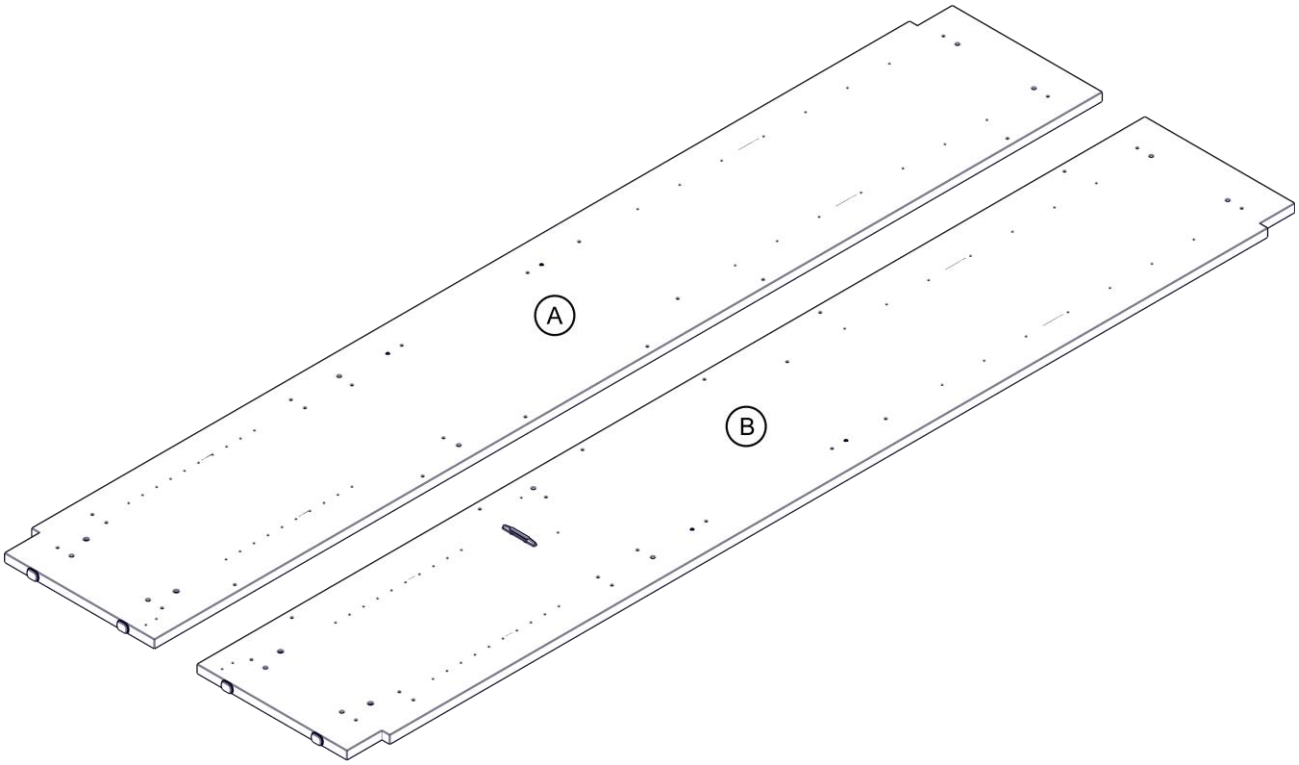
A
B

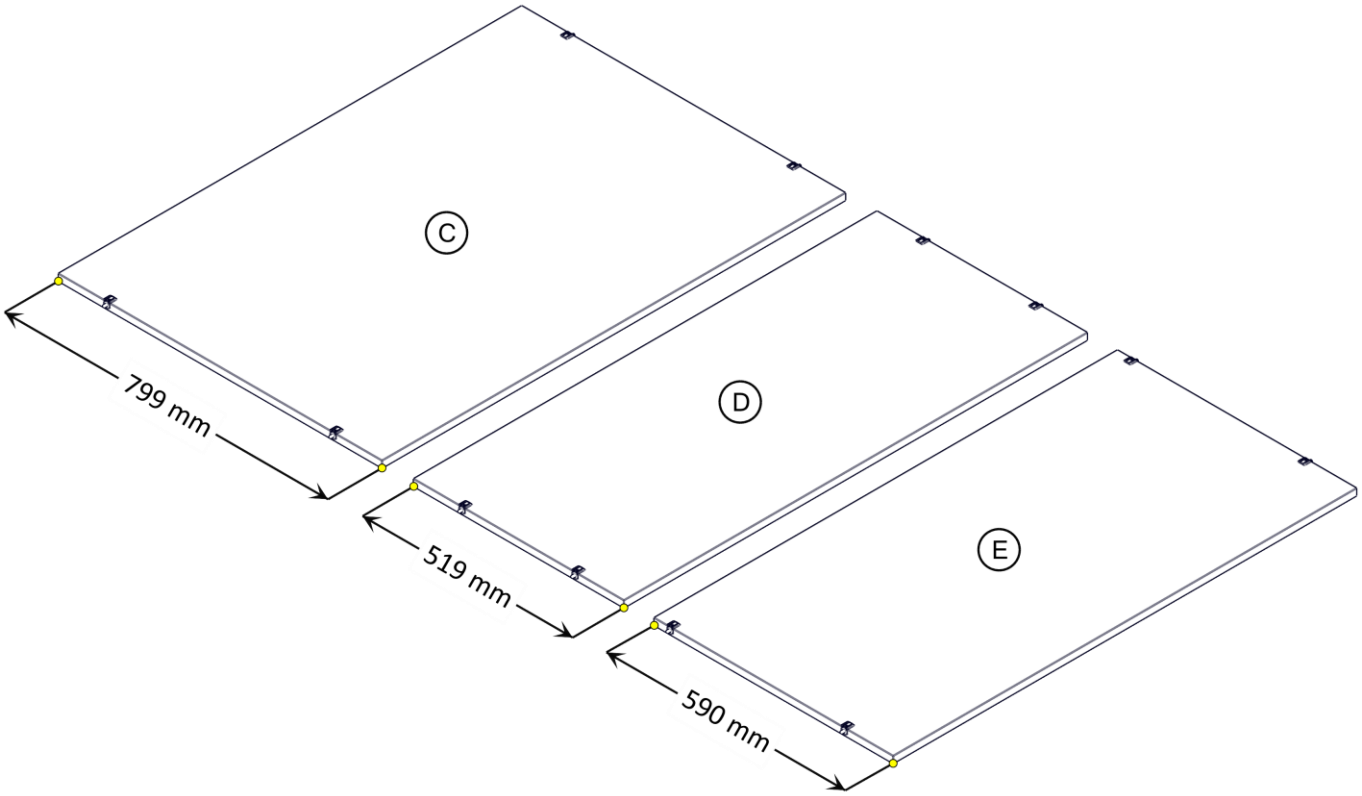
C
D
E
799 mm
519 mm
590 mm

Flai Sekretär Home Office

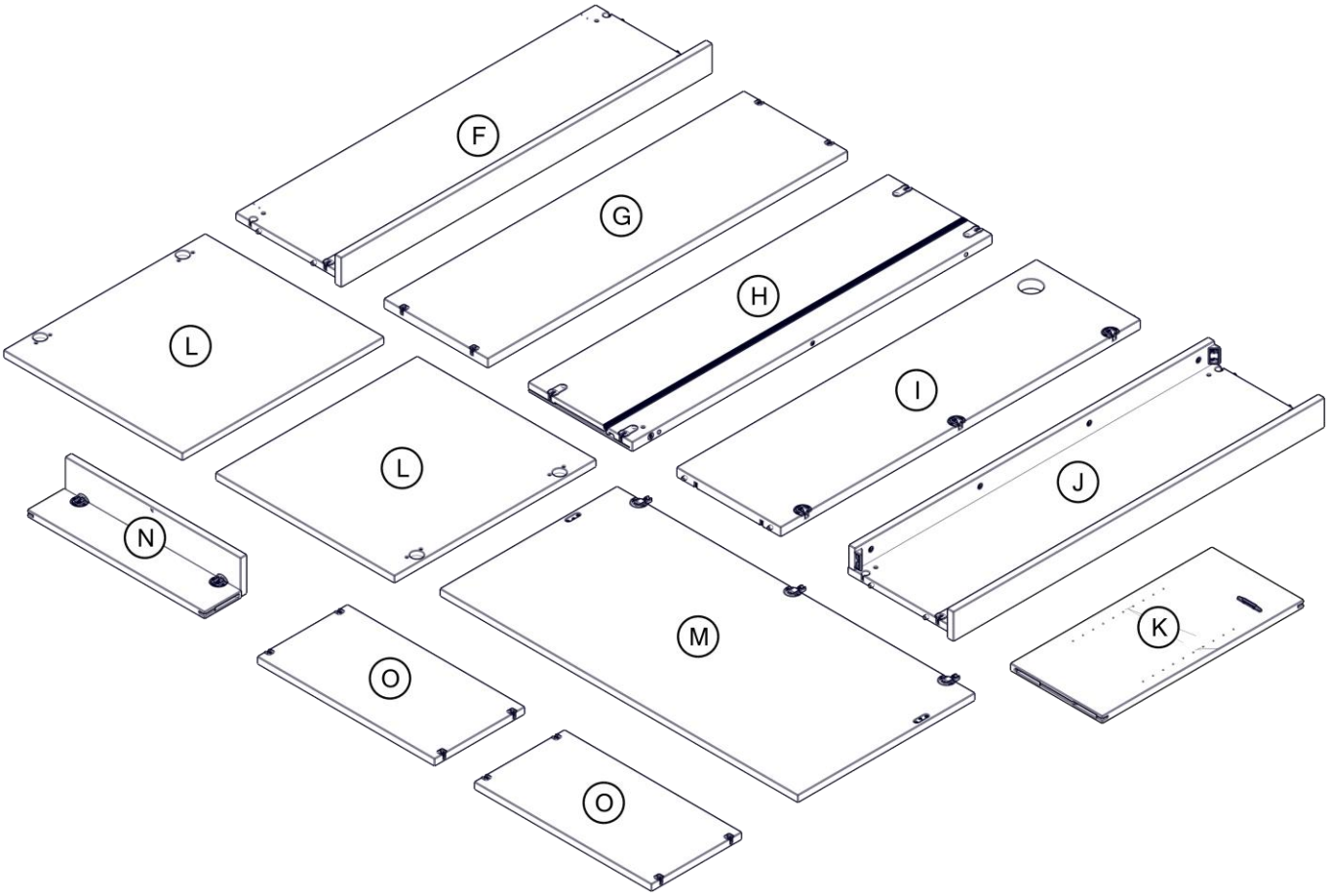

1

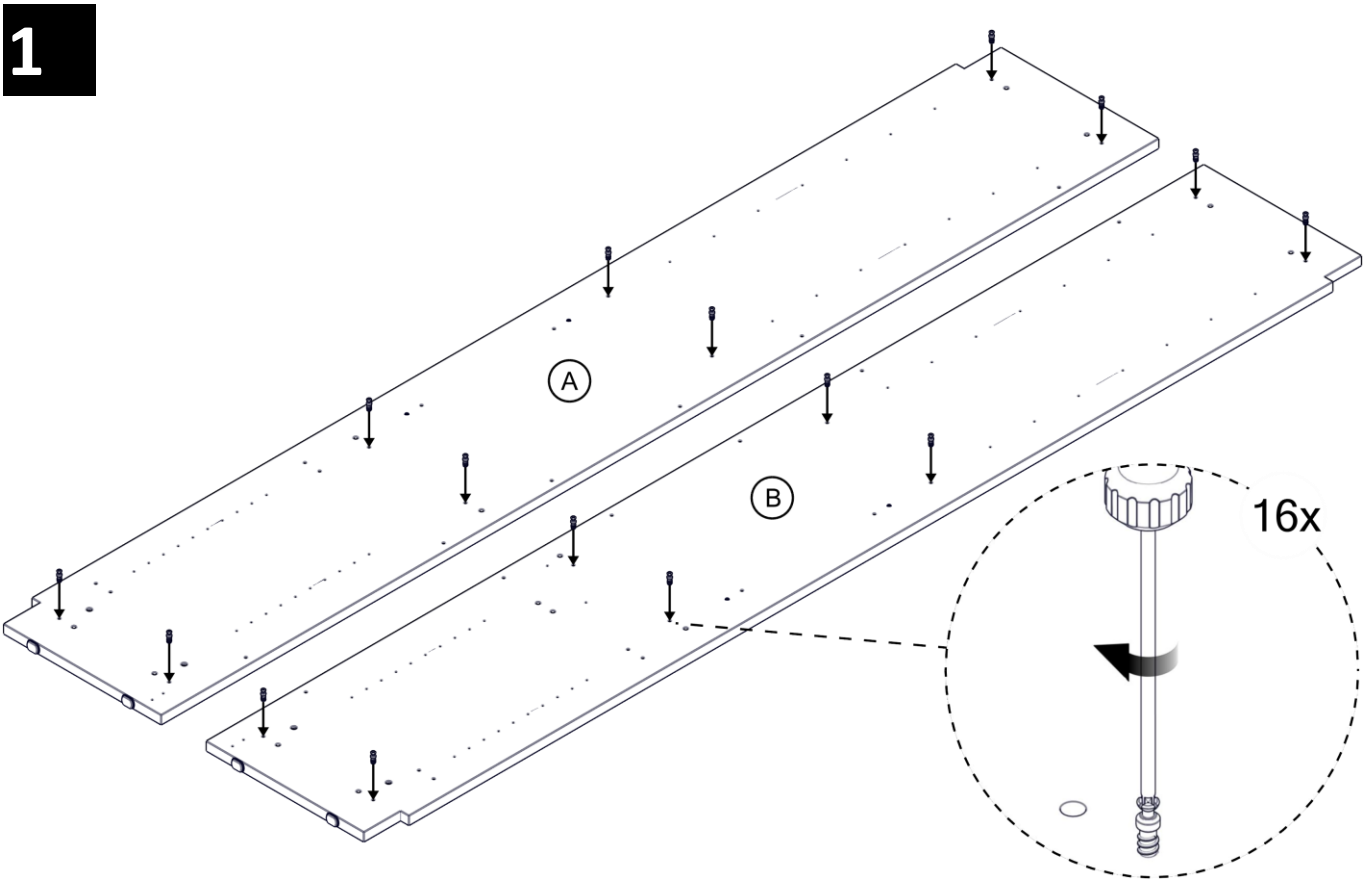

V01.06

2

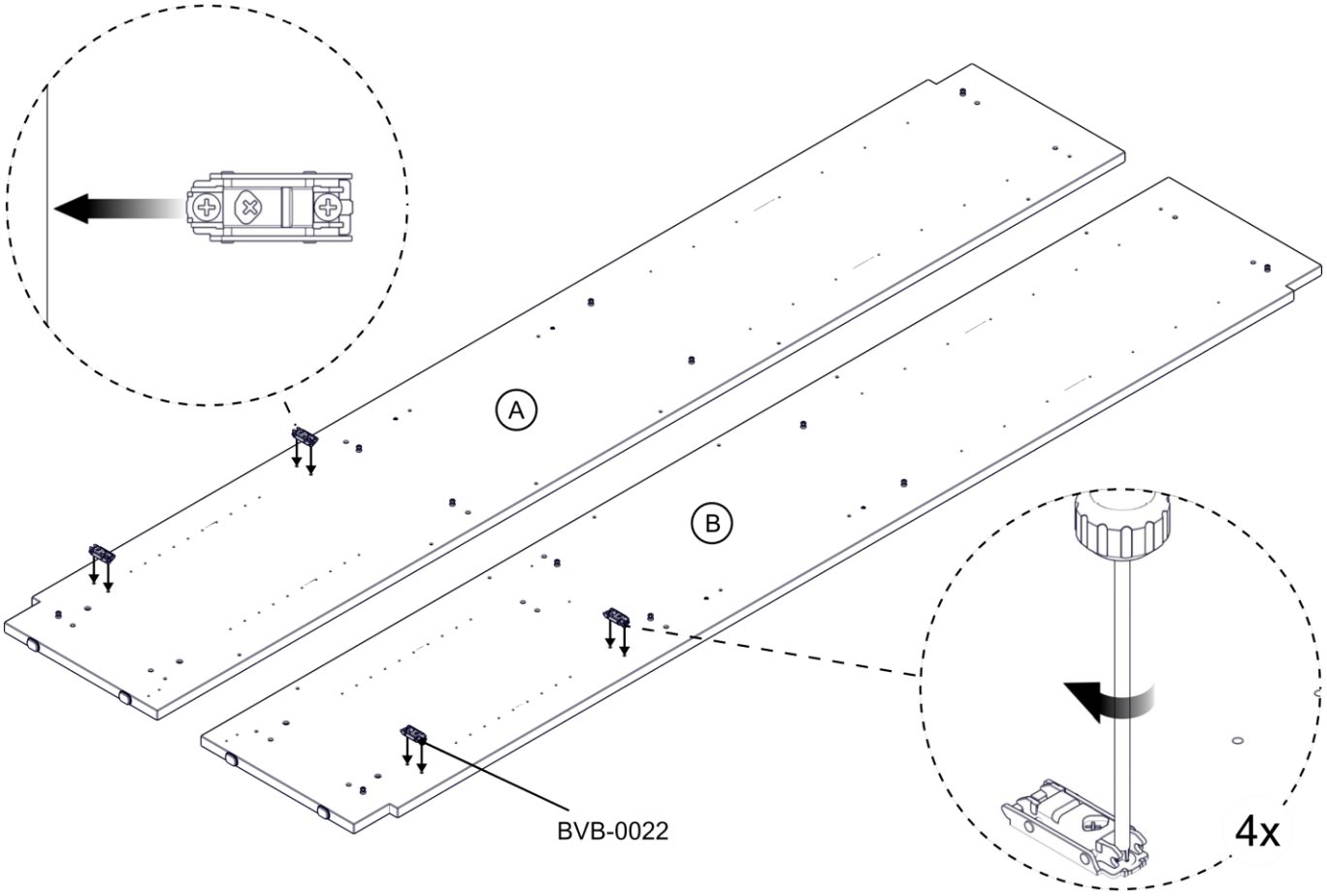

3

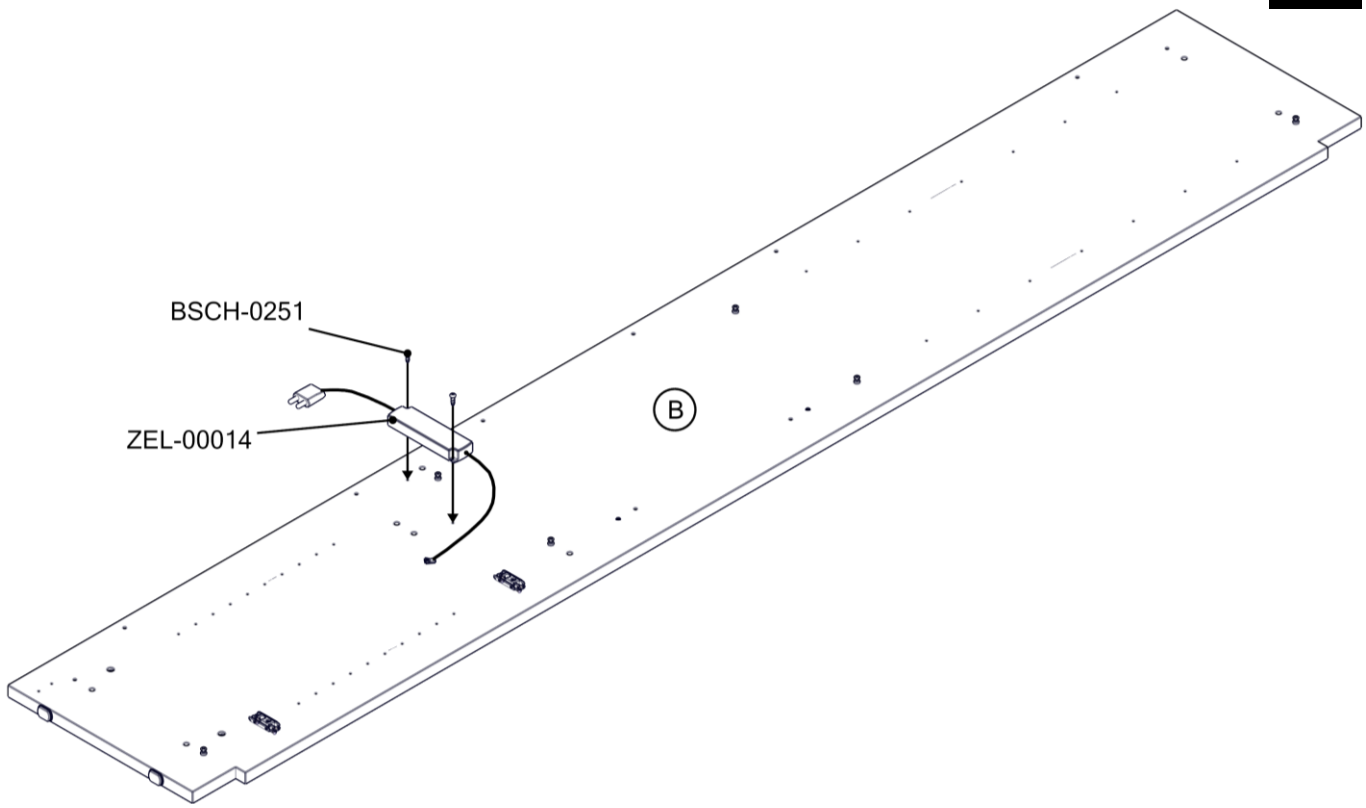

Flai Sekretär Home Office

4

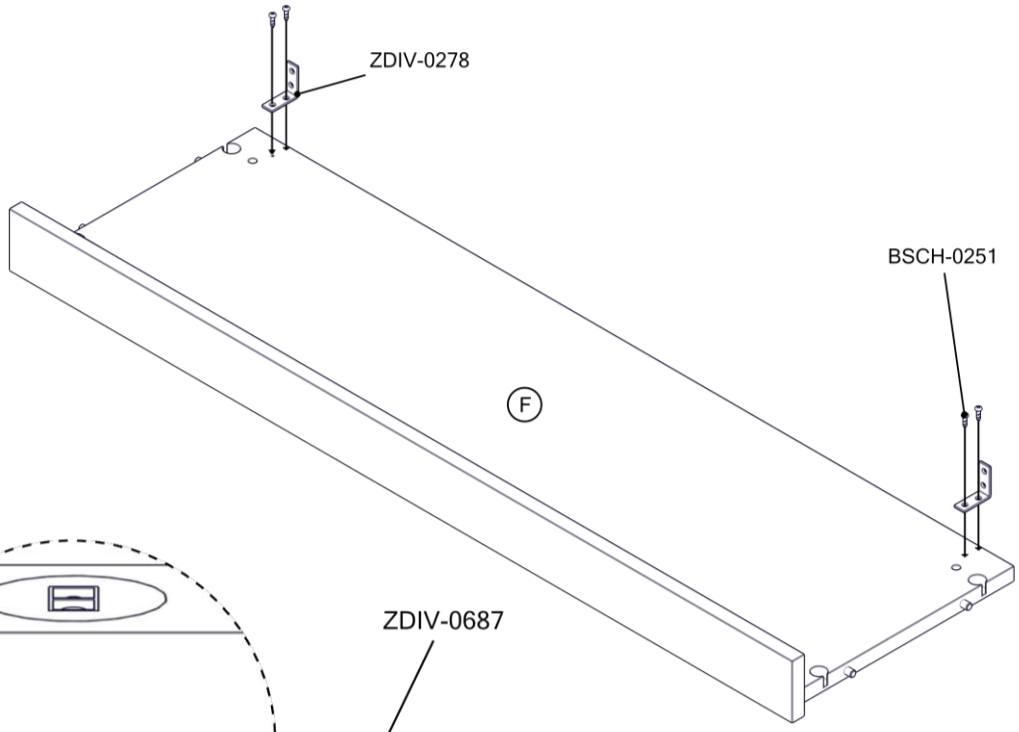

5

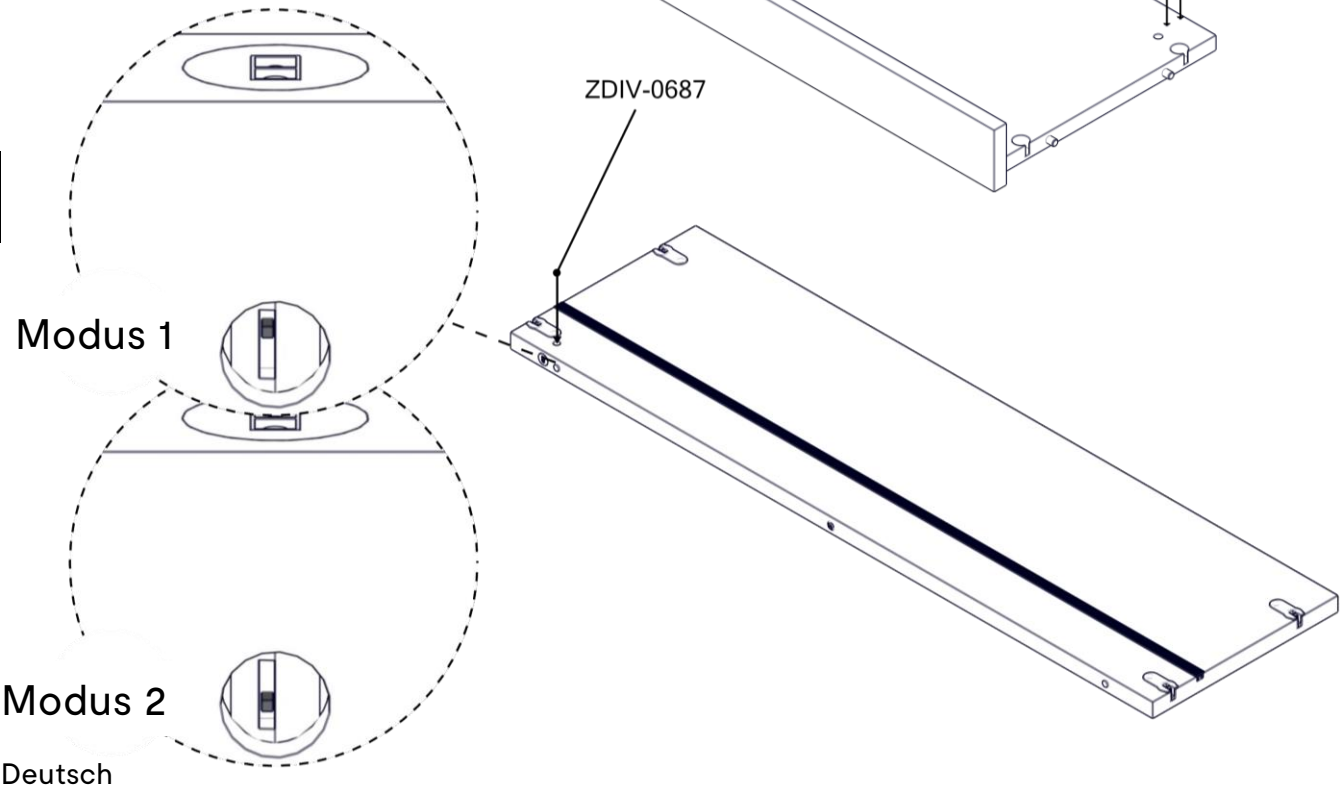

Deutsch

Die Beleuchtung kann über zwei verschiedene Modi gesteuert werden. Der Modus wird über den Umschalter gewählt.

Einstellungsmöglichkeiten:

Modus 1 (Werkseinstellung):	Beleuchtung wird durch die Klappe gesteuert. bei geschlossener Klappe -> Beleuchtung aus bei geöffneter Klappe -> Beleuchtung ein
Modus 2:	EIN/AUS-Modus Beleuchtung kann von Hand gesteuert werden (Touch -Steuerung)

English

The lighting can be controlled via two different modes. The mode is selected via the toggle switch.

Setting options:

Mode 1 (factory setting):	Lighting is controlled by the flap. when the flap is closed -> lighting off when the flap is open -> lighting on
Mode 2:	ON/OFF mode Lighting can be controlled manually (touch control)

6

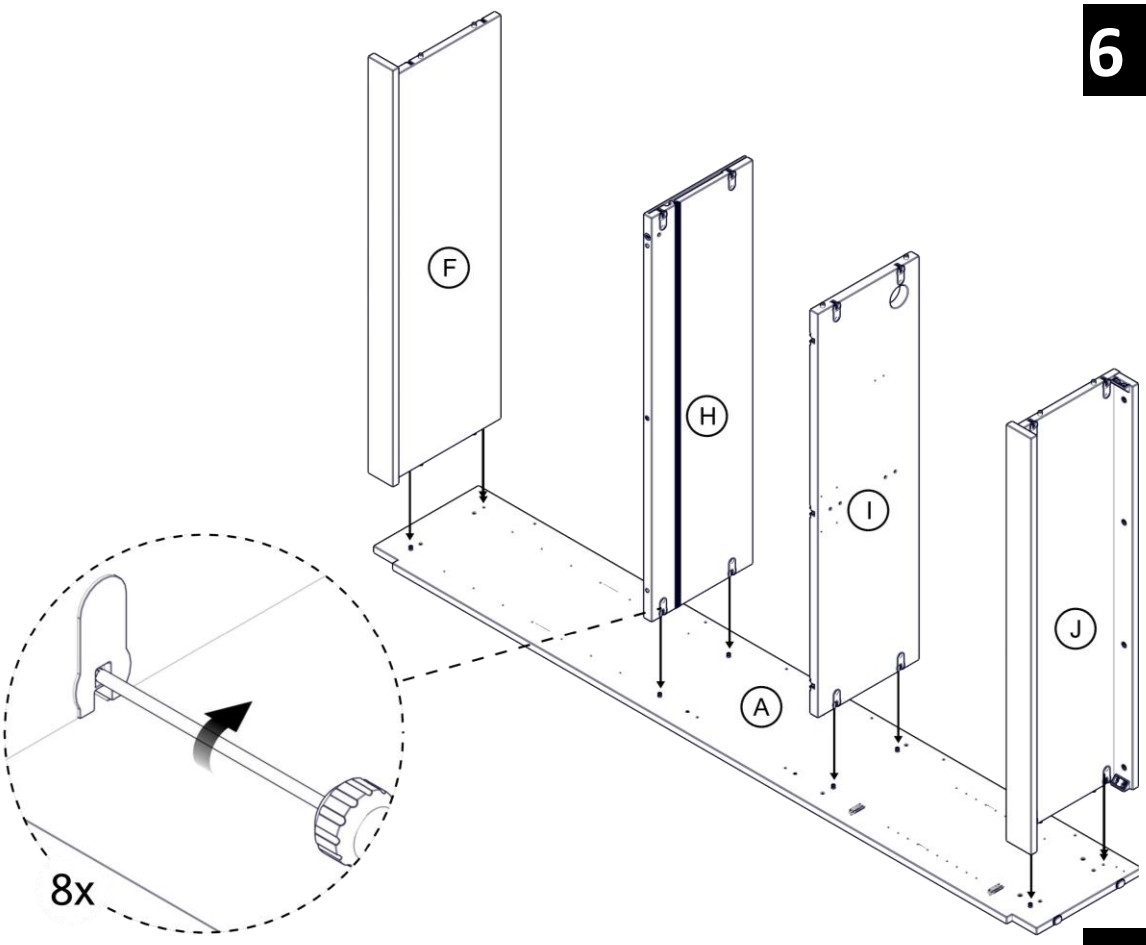

7

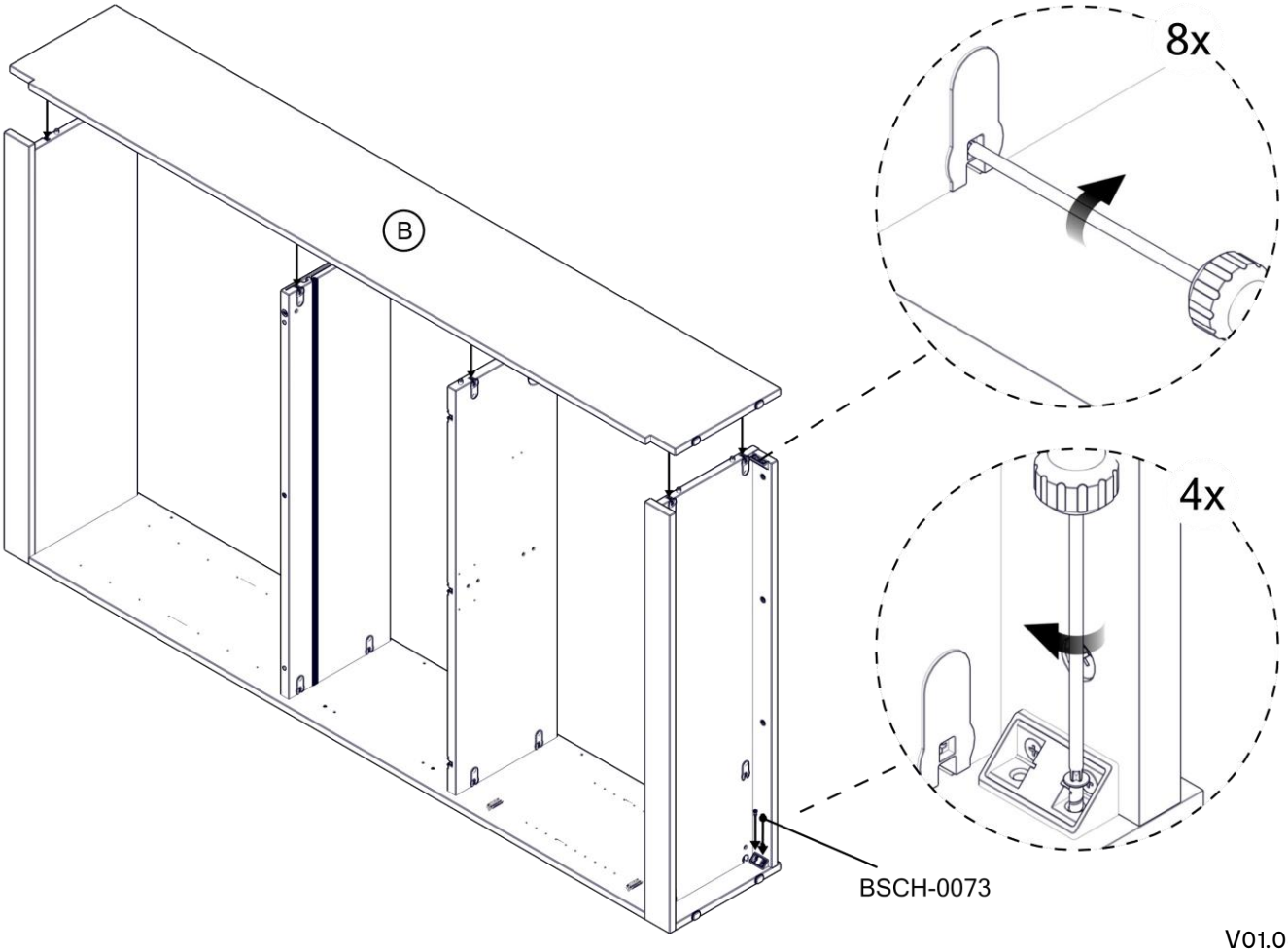

Flai Sekretär Home Office

8

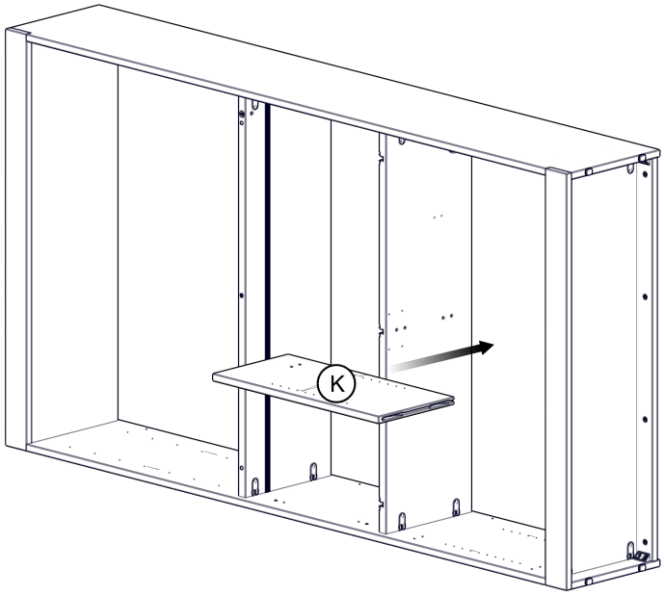

9

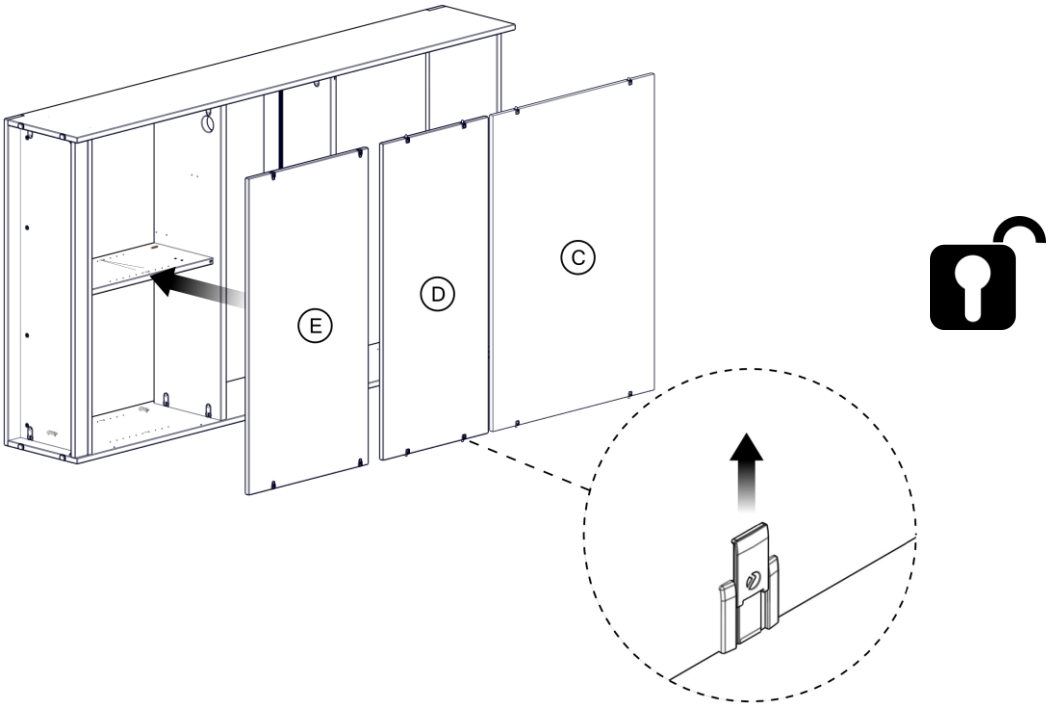

10

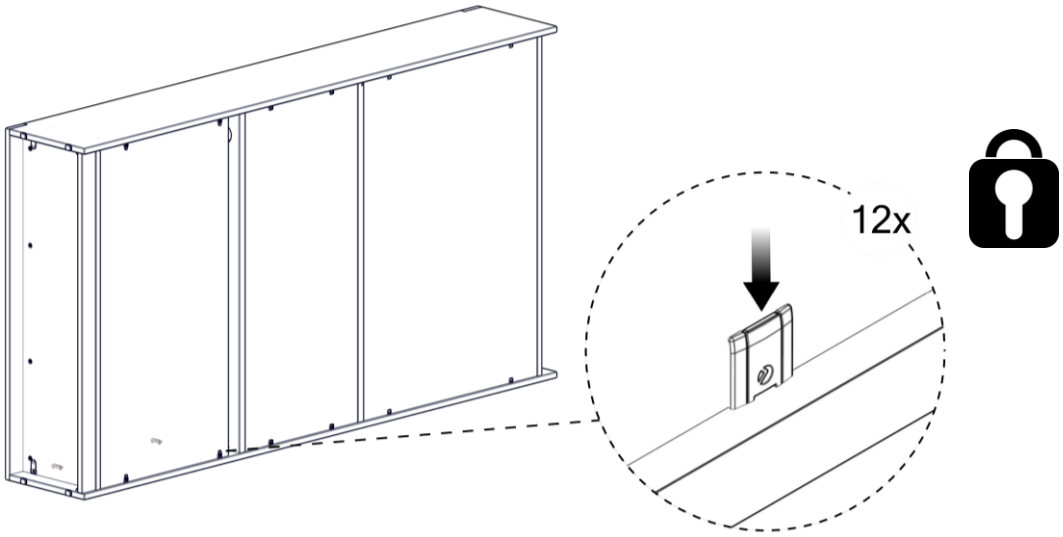

V01.06

11

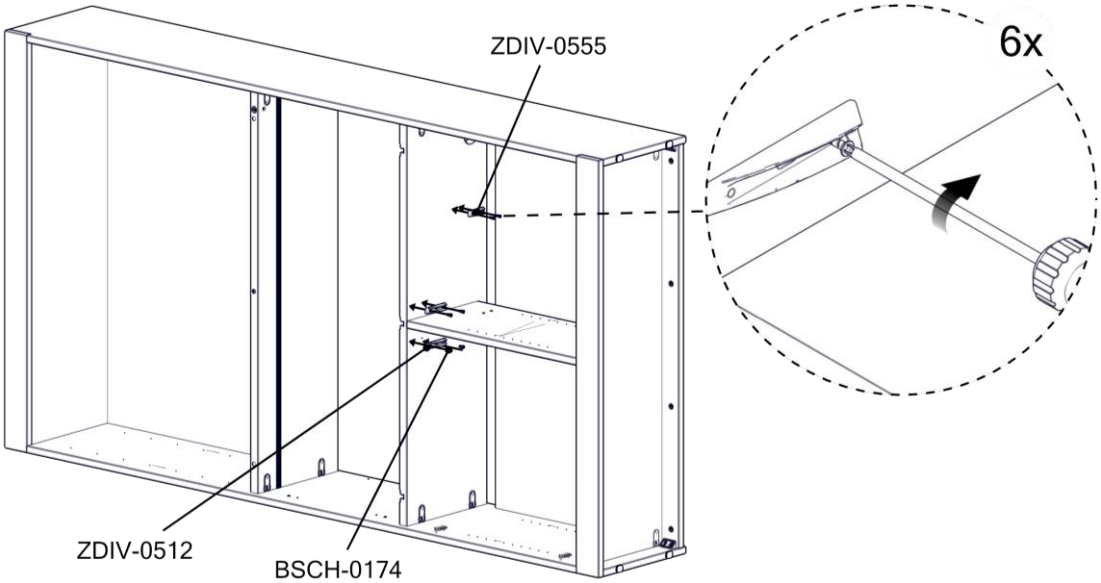

12

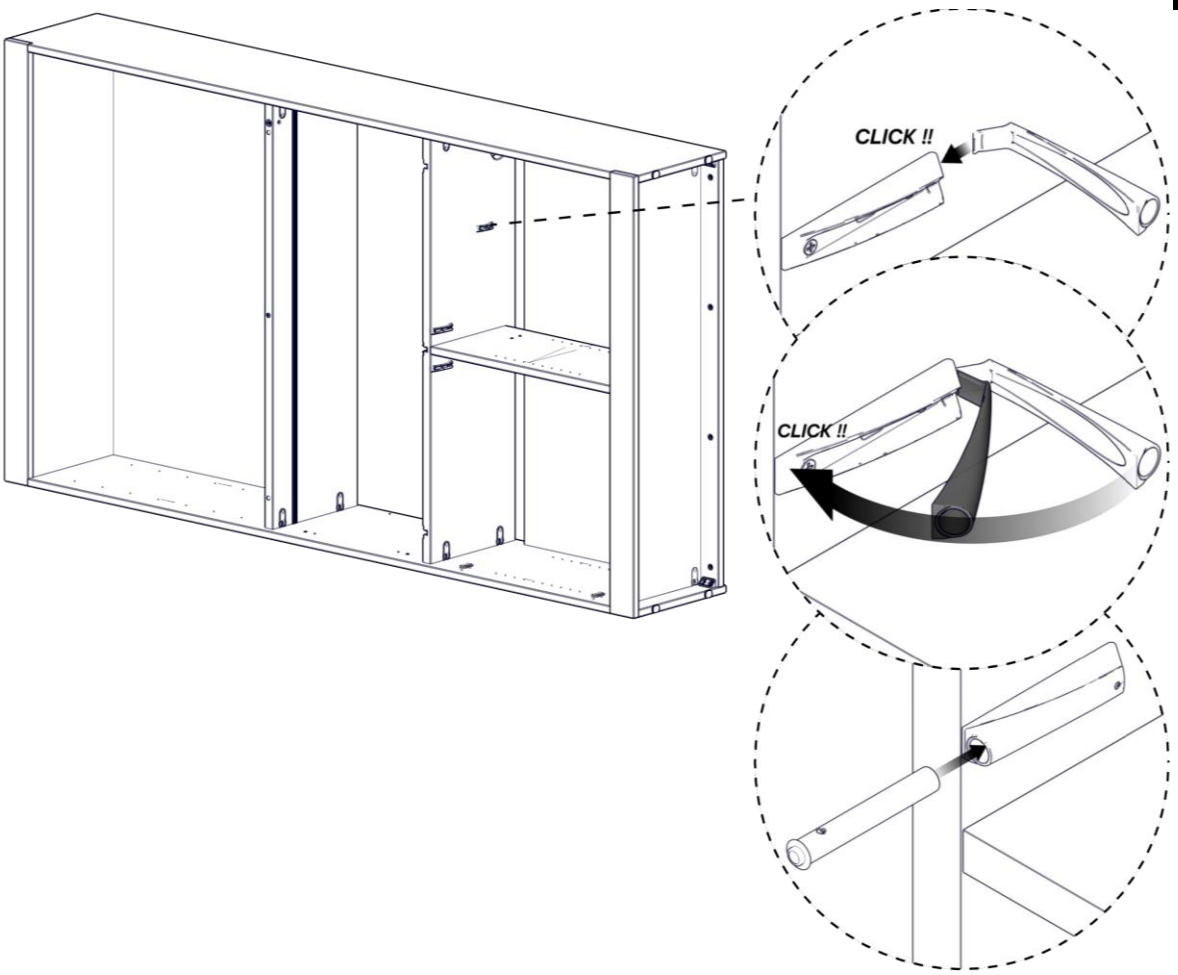

13

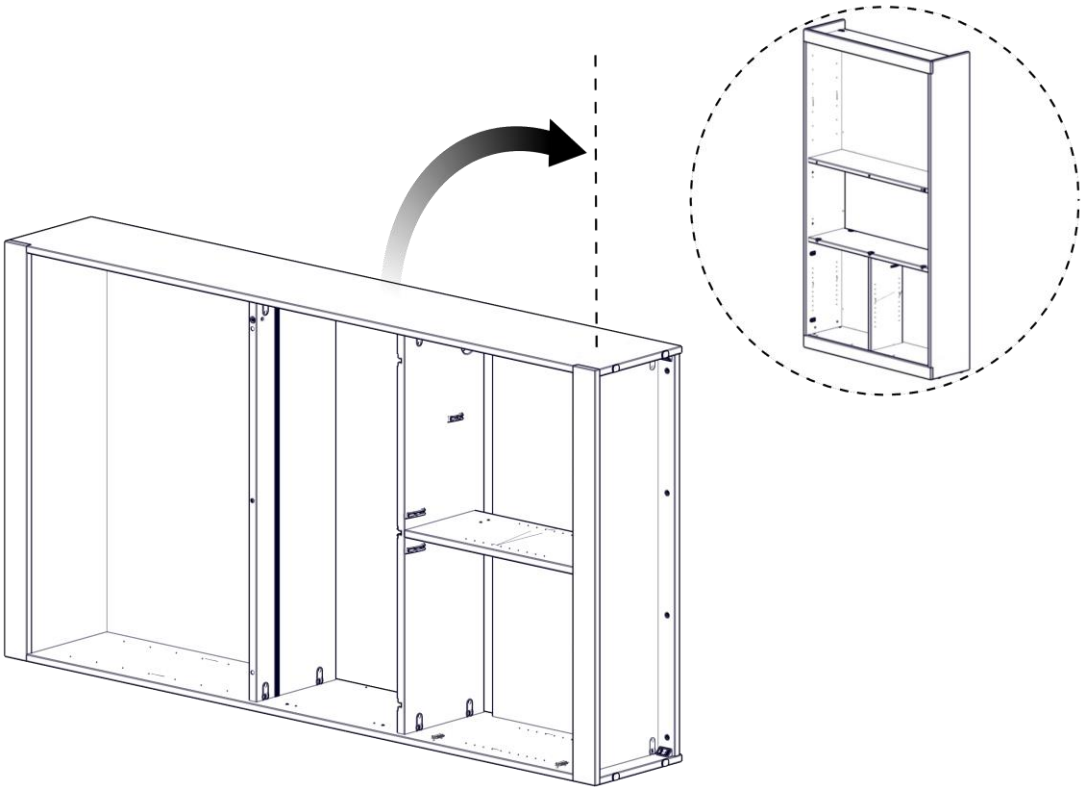

14

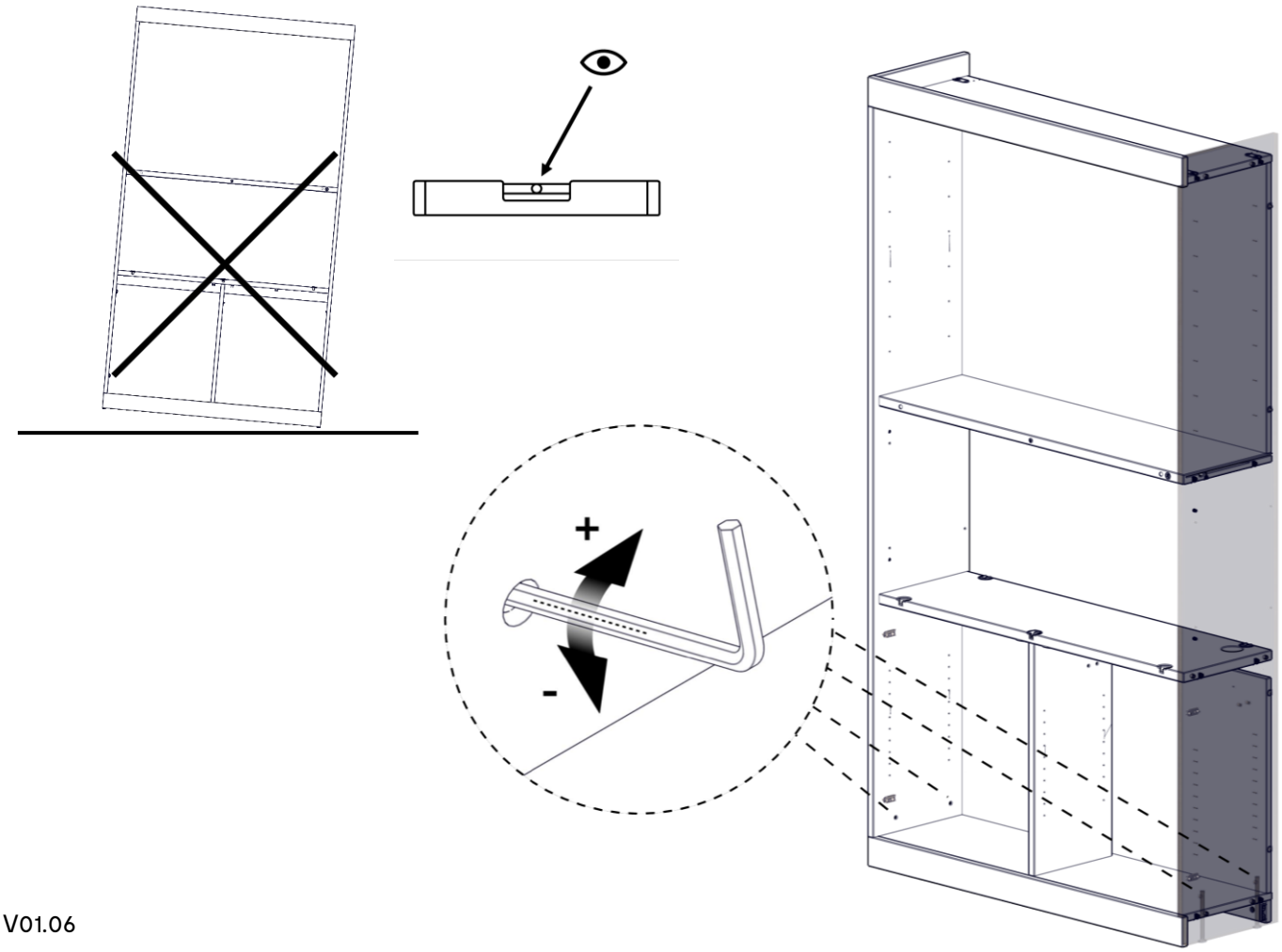

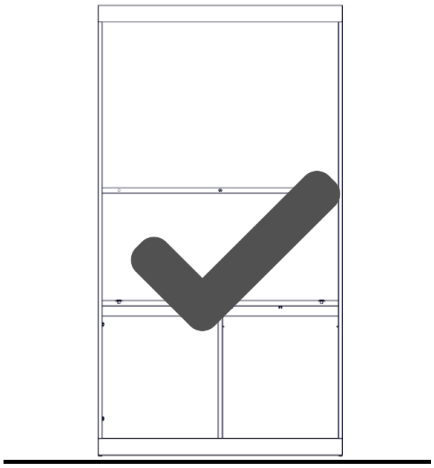

15

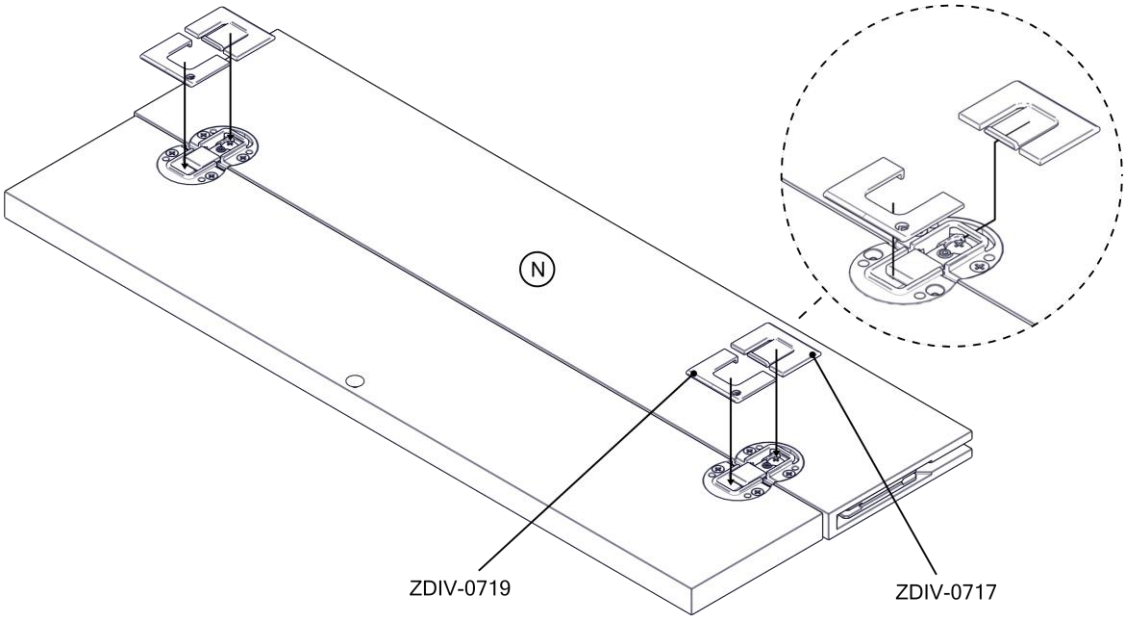

16

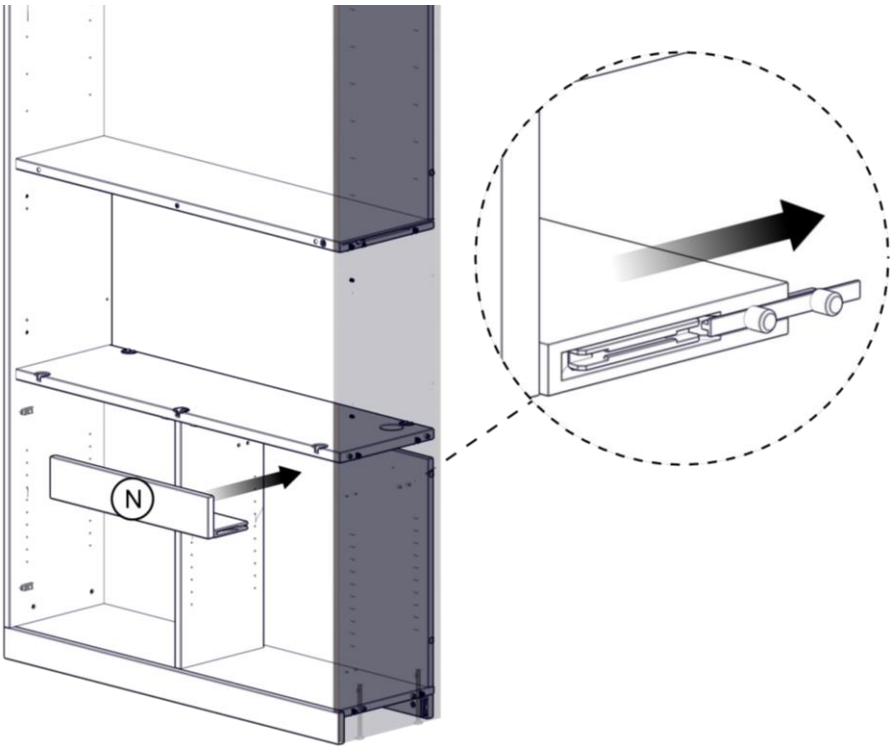

17

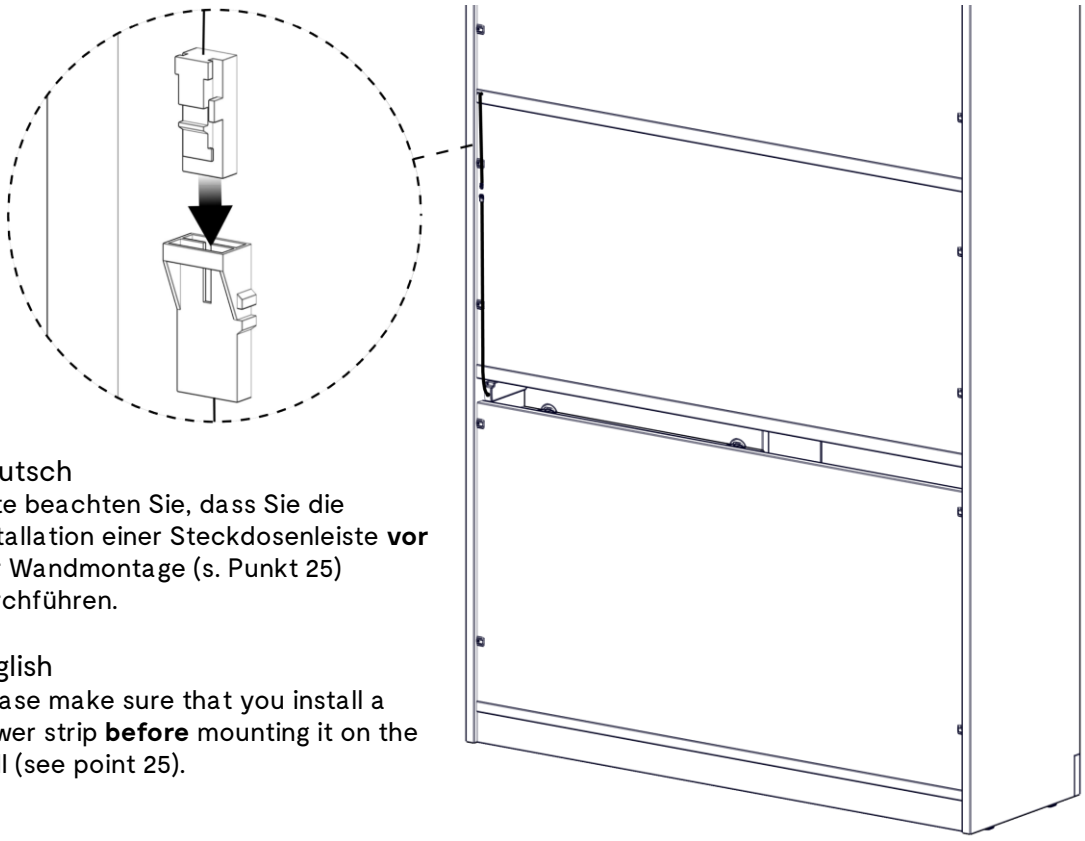

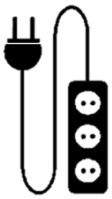

Deutsch
Bitte beachten Sie, dass Sie die Installation einer Steckdosenleiste **vor** der Wandmontage (s. Punkt 25) durchführen.

English
Please make sure that you install a power strip **before** mounting it on the wall (see point 25).

18

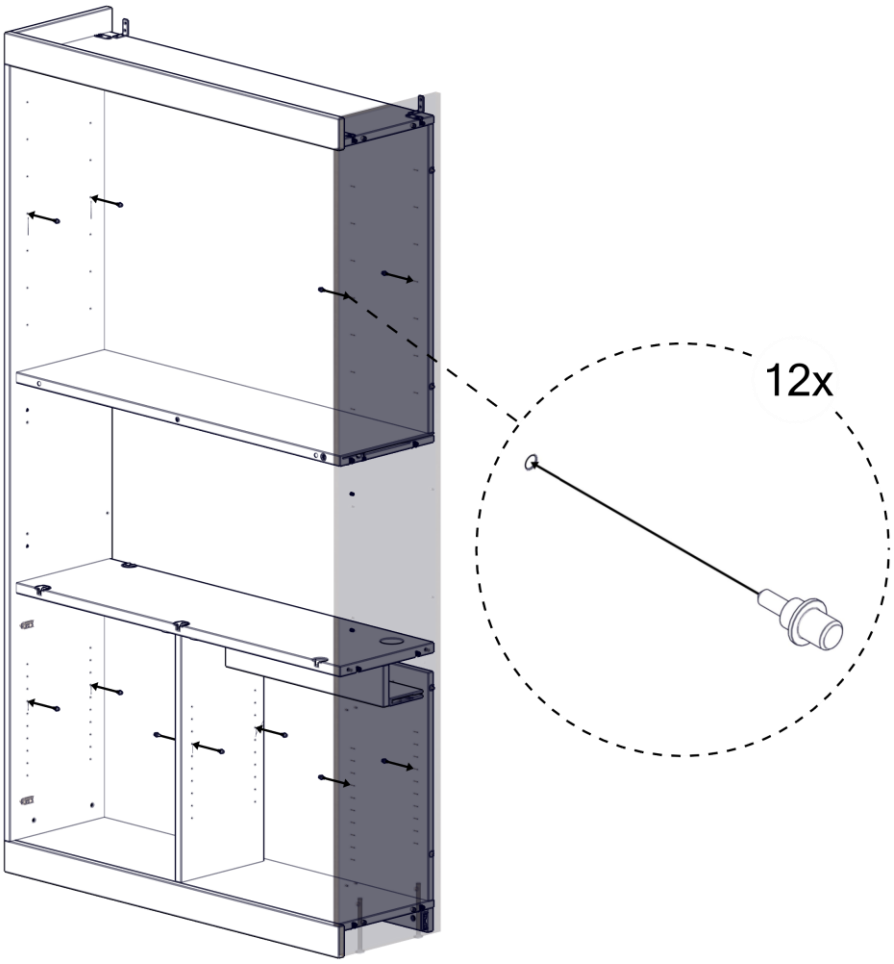

19

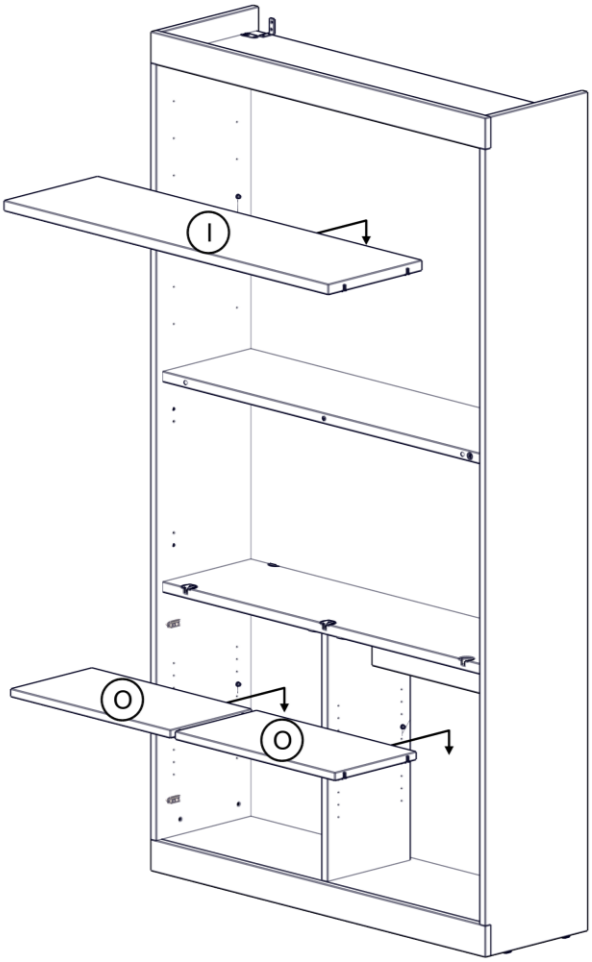

20

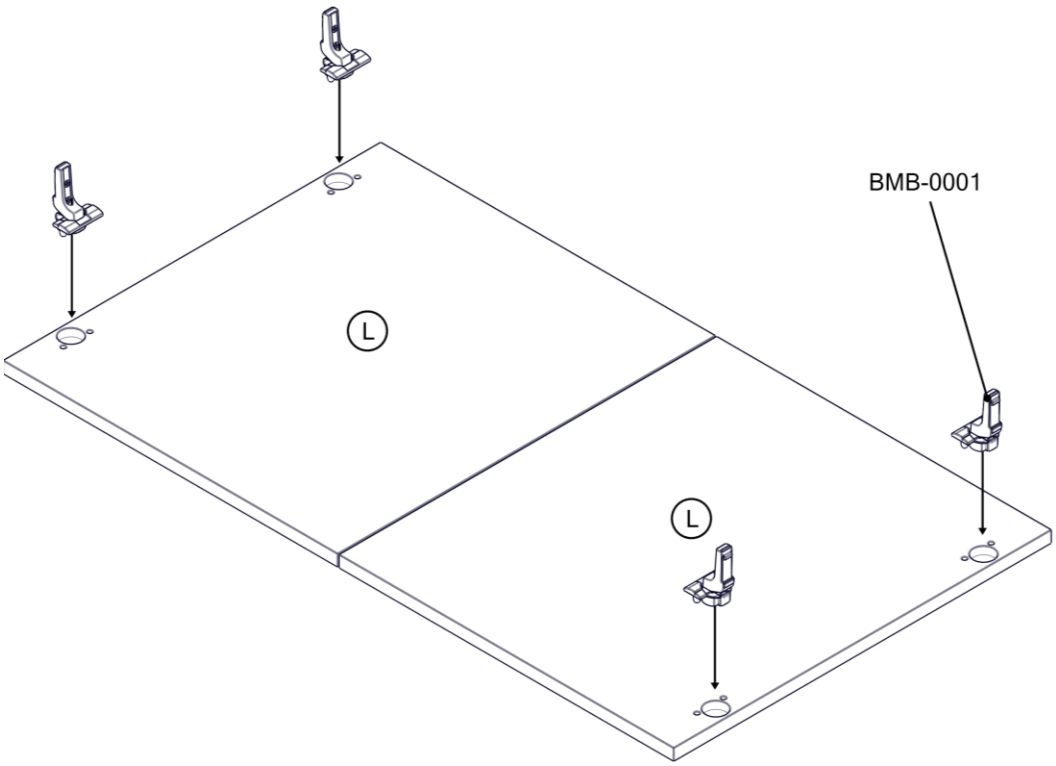

21

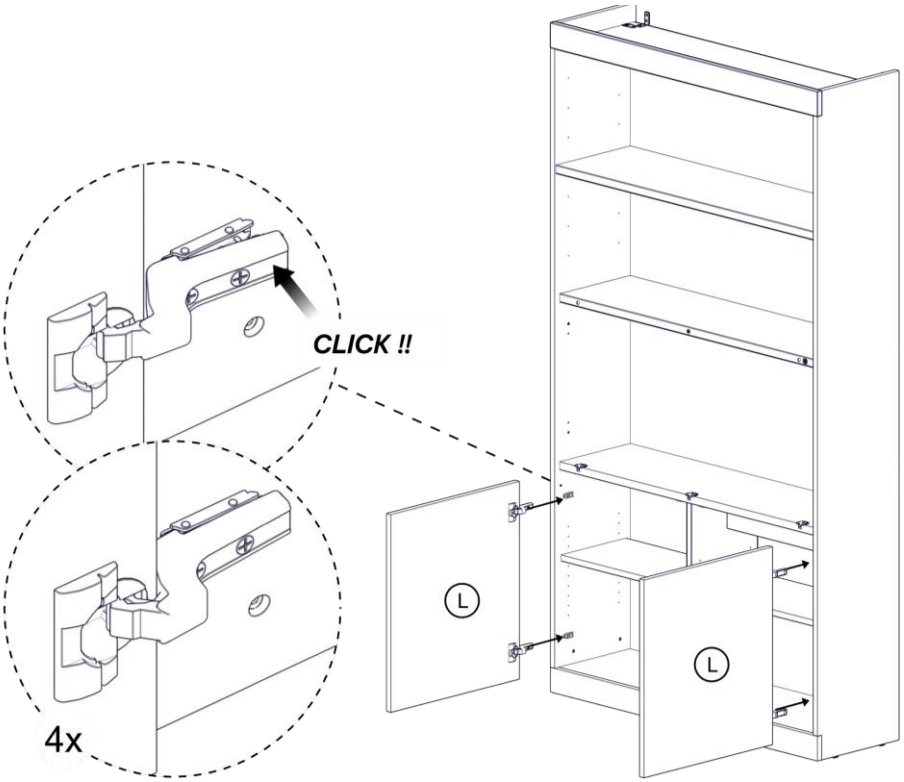

Deutsch

Für detaillierte Hinweise zu den Einstellmöglichkeiten der Topfbänder, scannen Sie den QR-Code.

English

For detailed information on the setting options of the pot tapes, scan the QR Code.

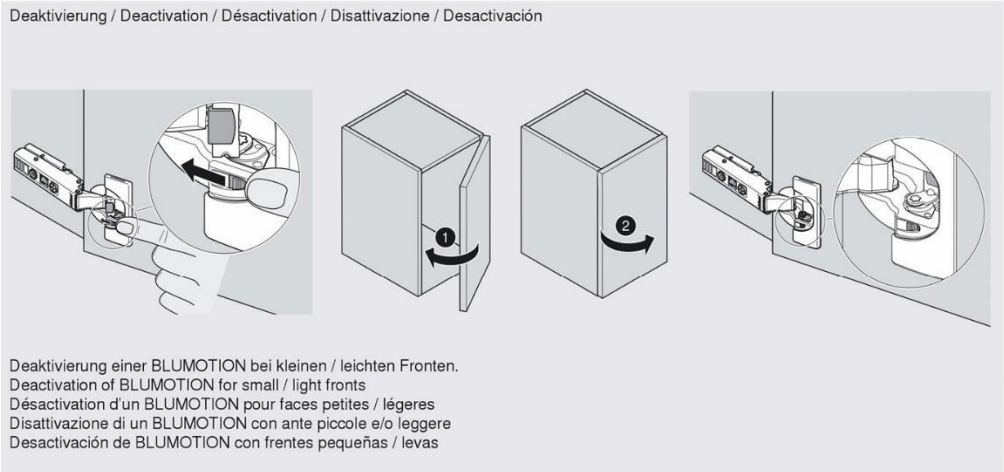

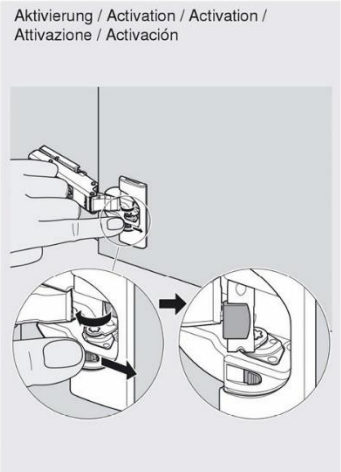

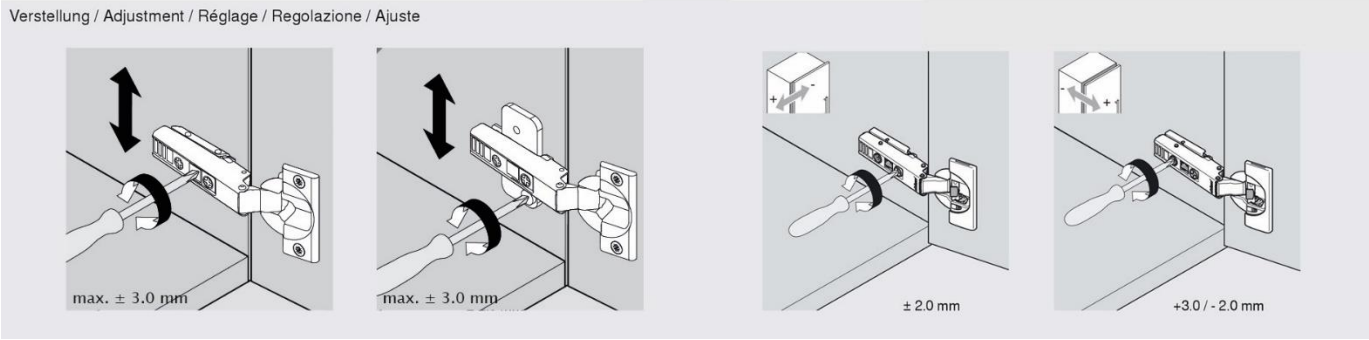

22

Deutsch

Der Beschlag BSCH-0235 muss vor der Montage u.U. durch Ziehen an den Teilen in die die Schrauben BSCH-0246 eingedreht werden, auseinander- oder zusammengeschoben werden.

English

The fitting BSCH-0235 may have to be pushed apart or together before assembly by pulling on the parts into which the screws BSCH-0246 are screwed in.

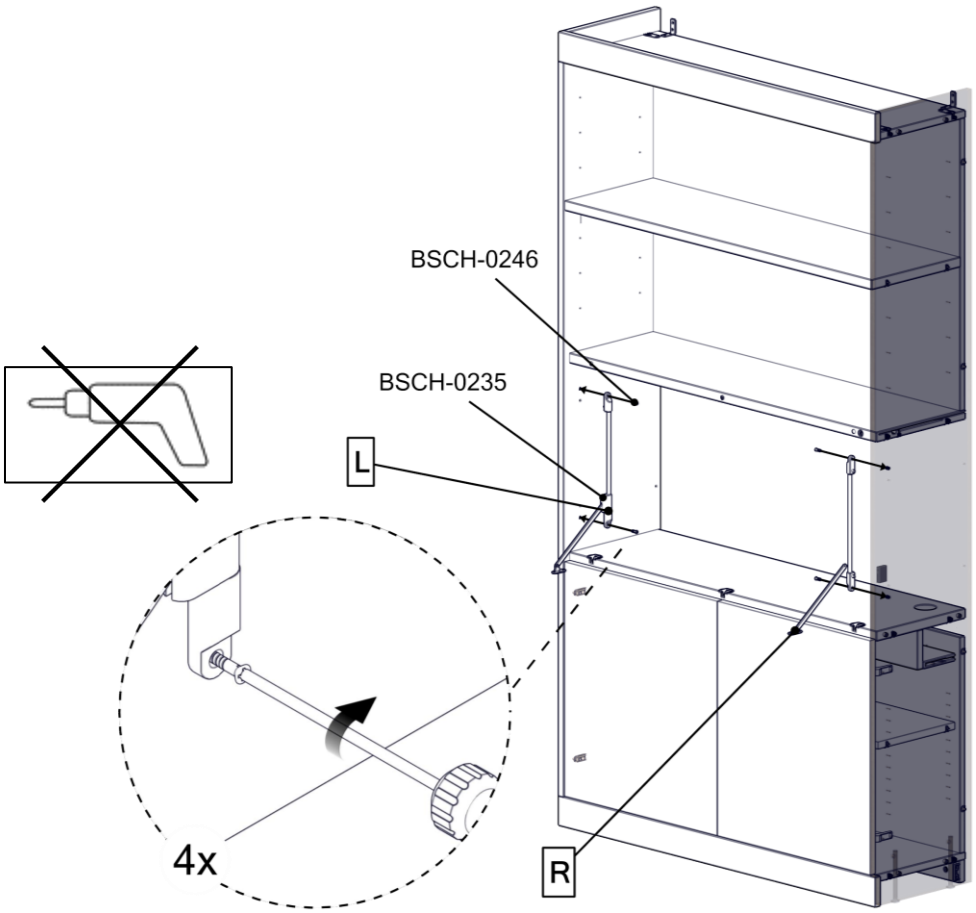

23

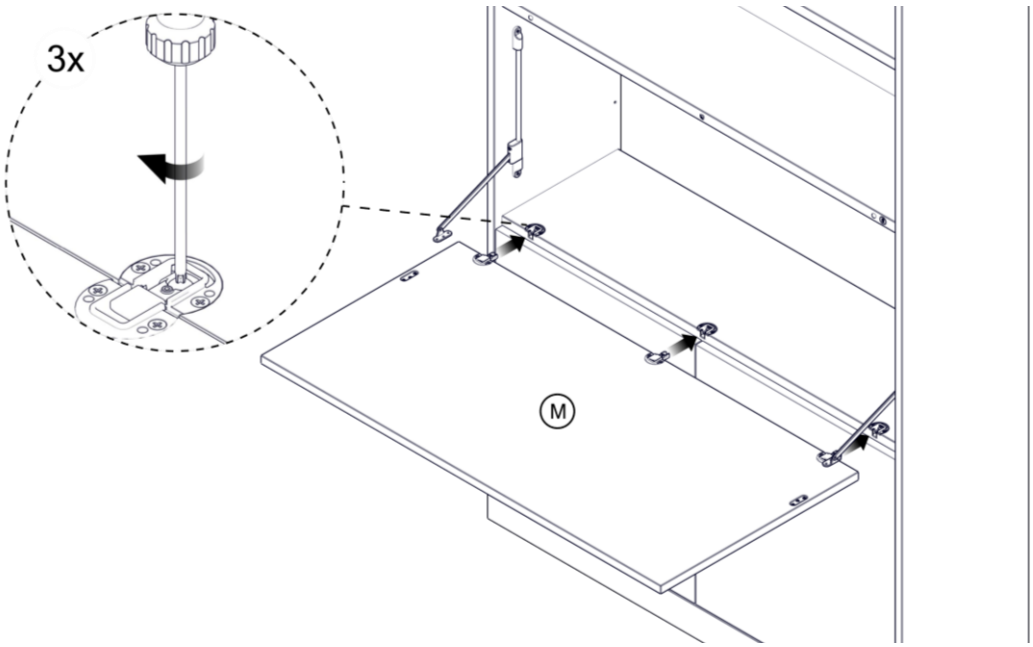

Flai Sekretär Home Office

Einstellung der Klappenscharniere
Adjusting the flap hinges

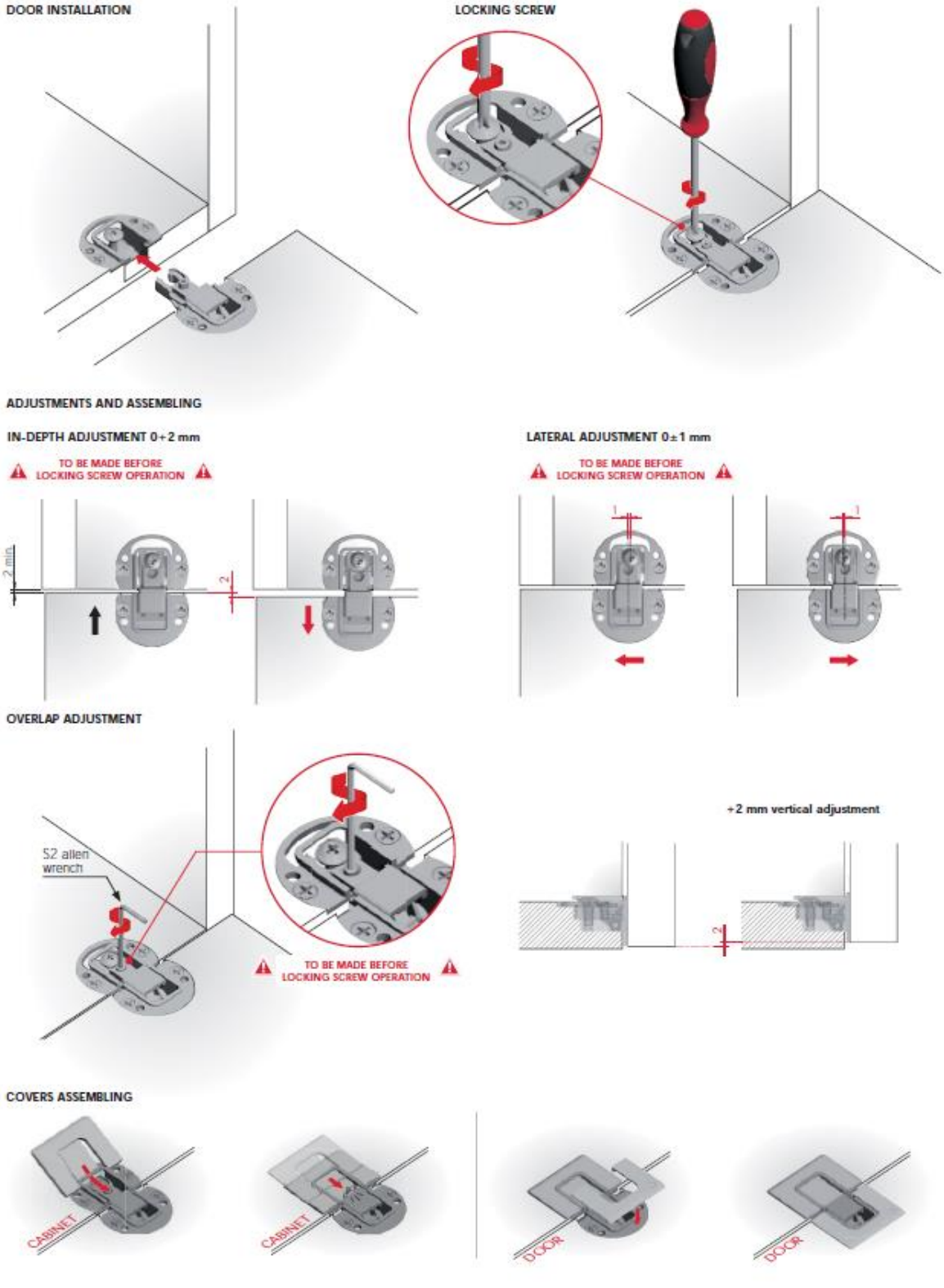

24

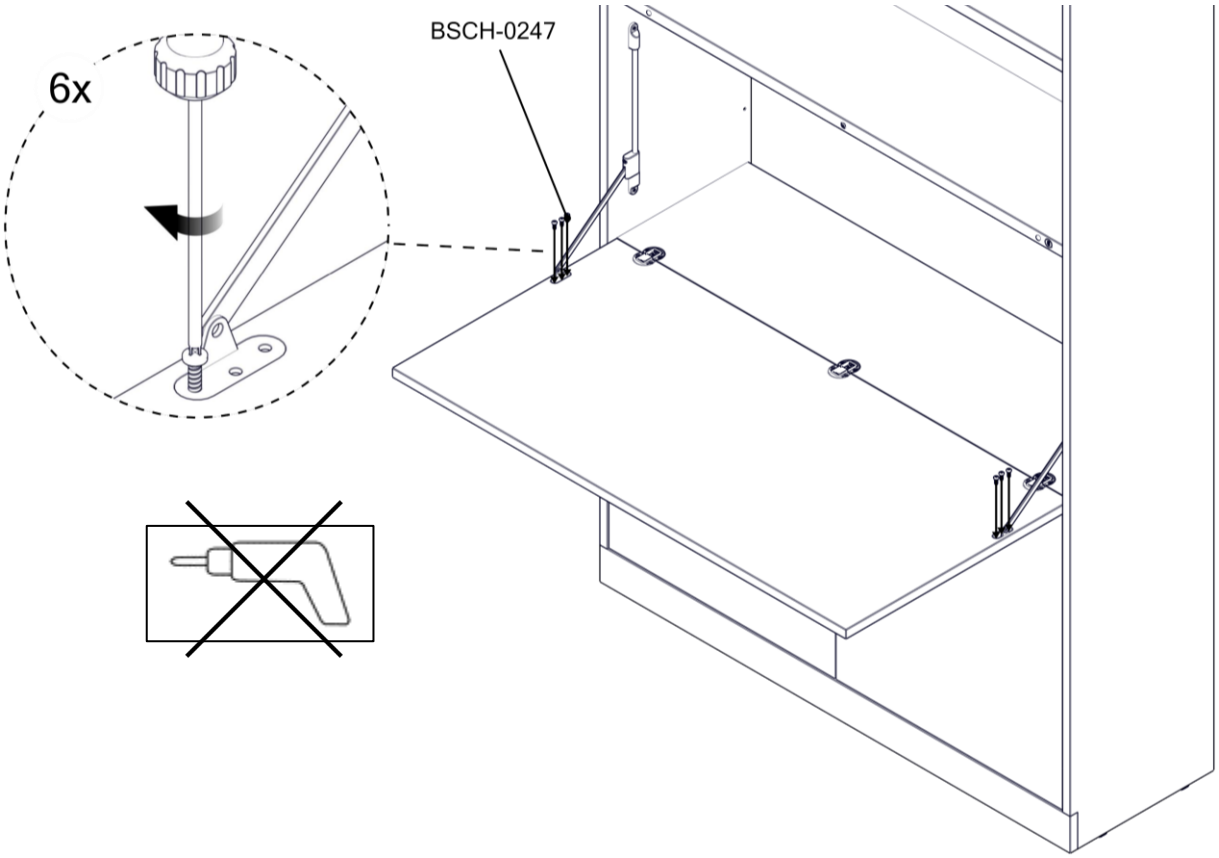

25

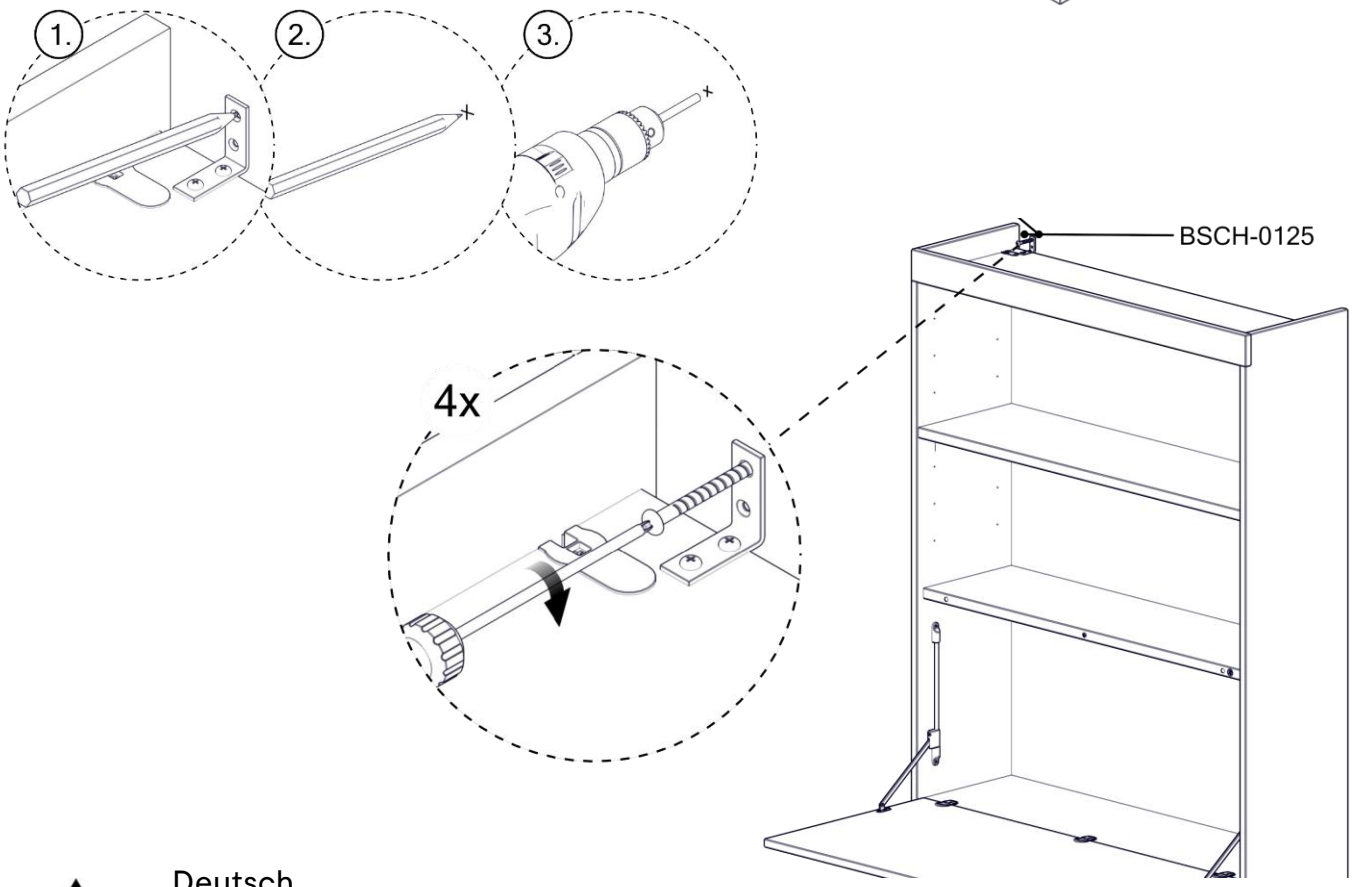

Deutsch

Wenn der Sekretär an einer Wand mit Fußleiste montiert wird, nutzen Sie sie Artikel BSCH-0248 und BSCH-0250 als Zulage um die Distanz zwischen Wand und Möbel zu überbrücken.

English

If the secretary is mounted on a wall with a skirting board, use articles BSCH-0248 and BSCH-0250 to bridge the distance between the wall and the furniture.

26

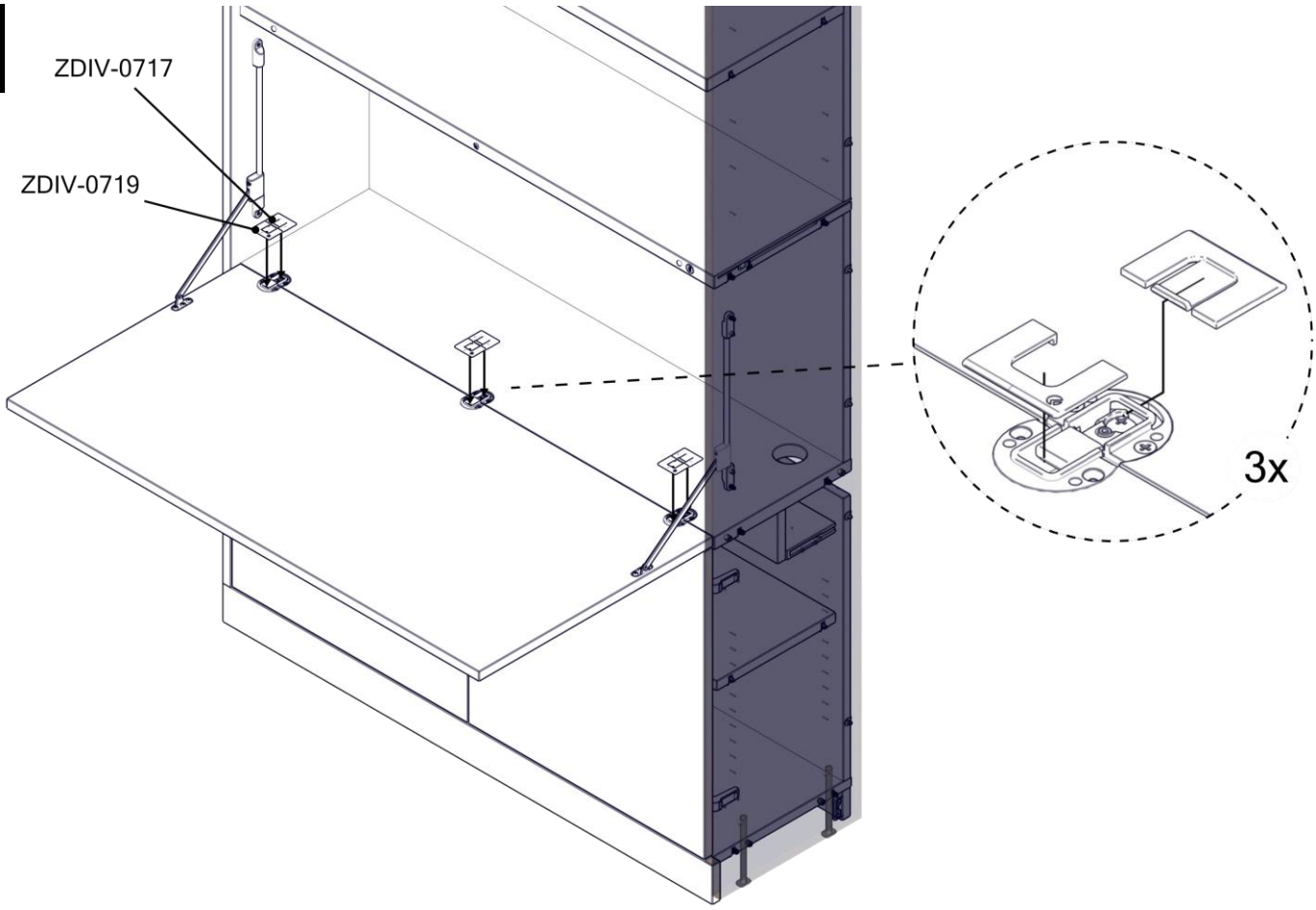

27

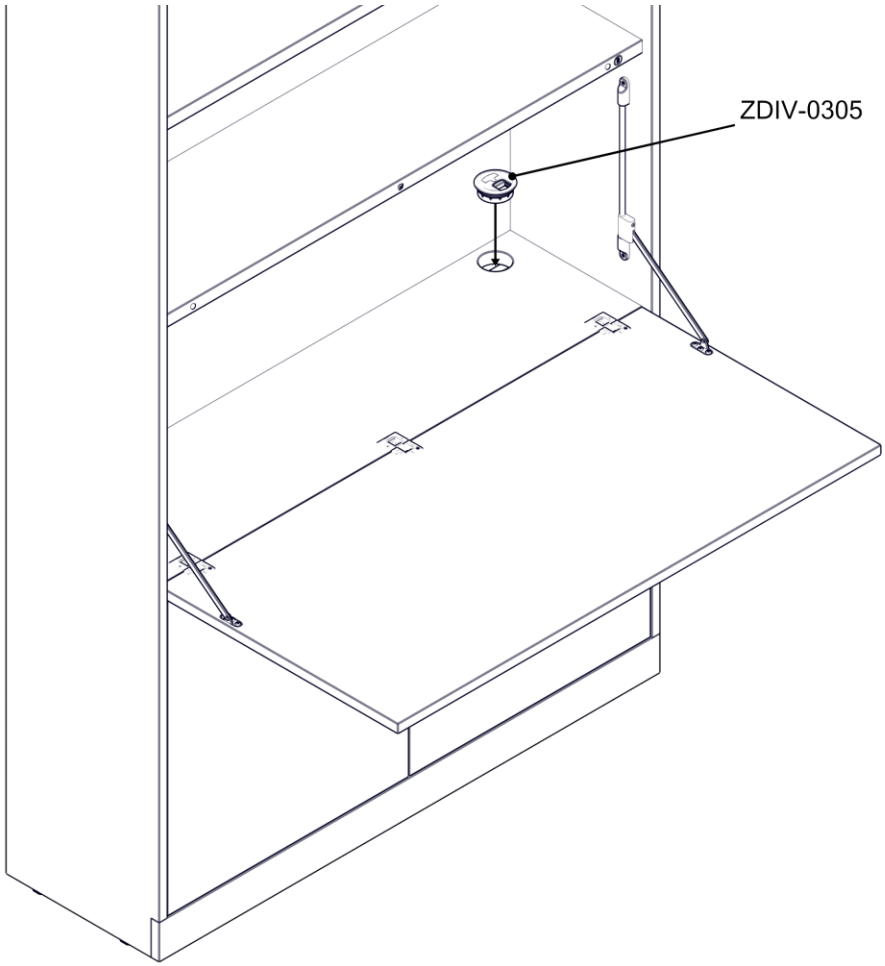

Deutsch

Die Fronten lassen sich über den Push-to-open-Beschlag einstellen.

1. Tip-On-Beschlag durch leichten Druck auslösen.
2. Tip-On-Beschlag durch drehen im Uhrzeiger- oder Gegenuhrzeigersinn raus oder rein bewegen.

English

The fronts can be adjusted via the push-to-open fitting.

1. Trigger tip-on fitting by light pressure.
2. Move tip-on fitting out or in by rotating clockwise or counterclockwise.

1.

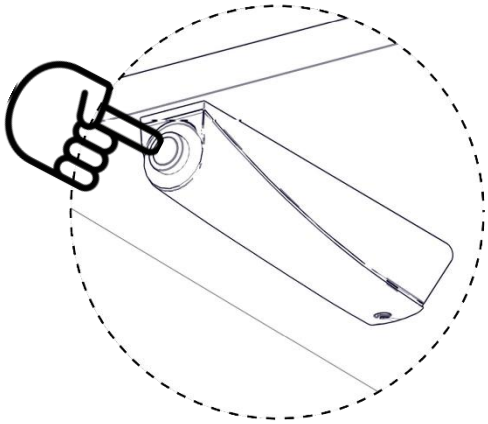

2.

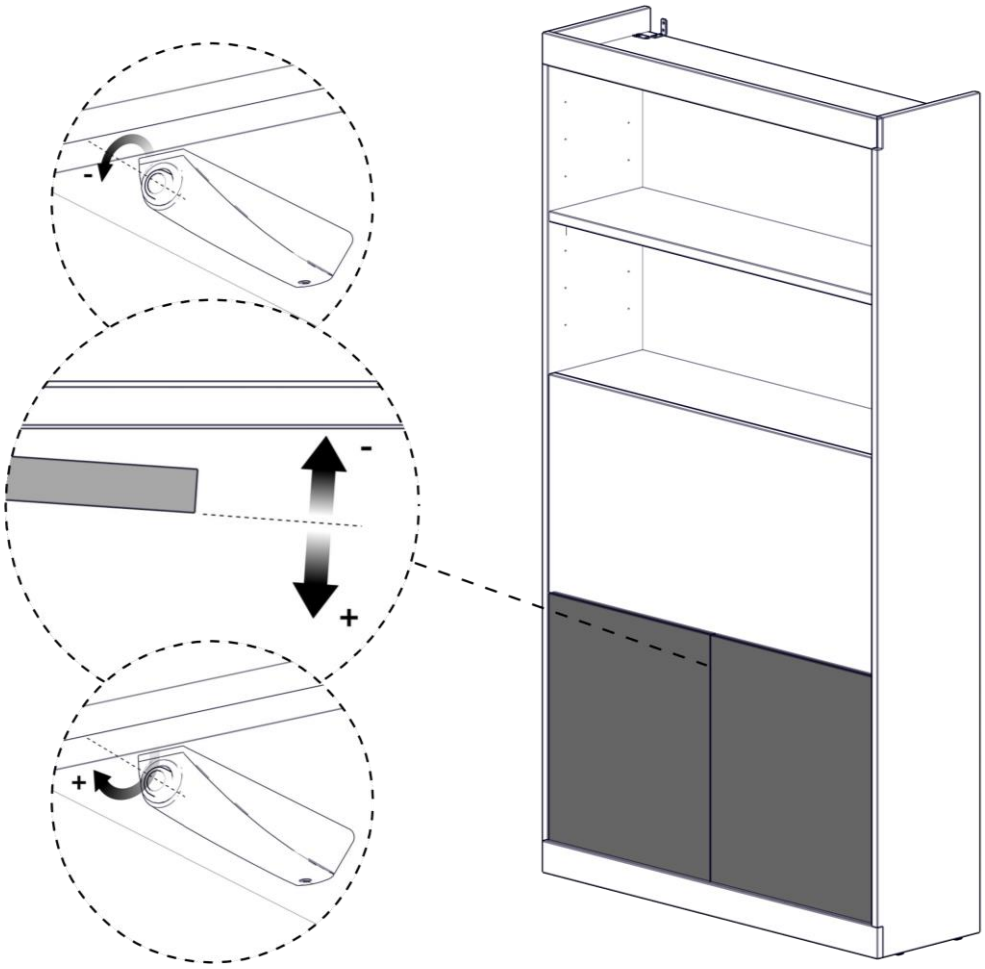

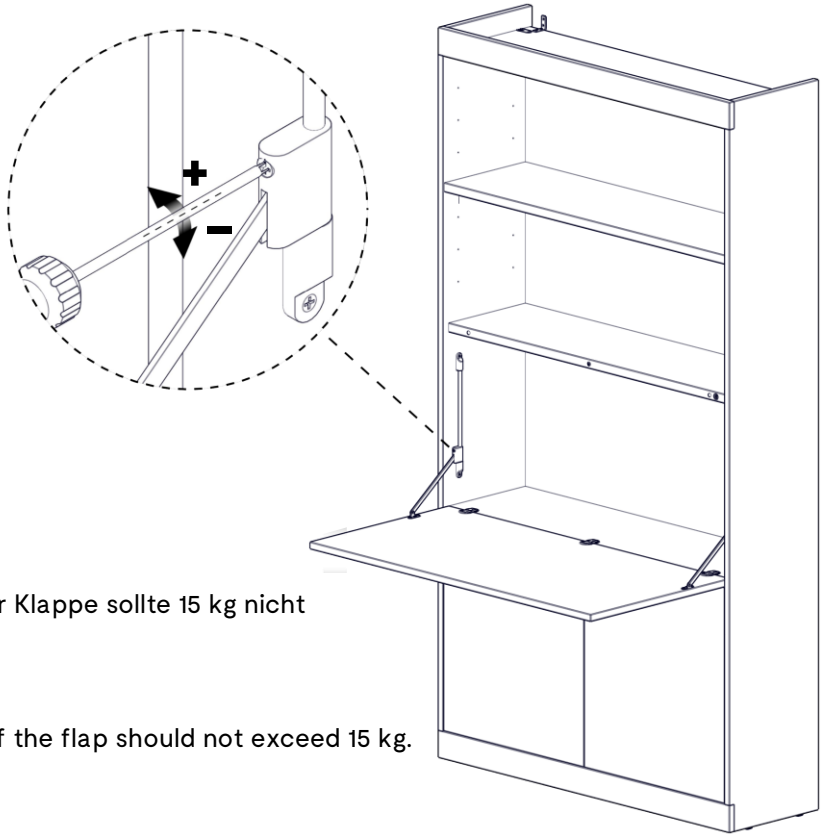

Deutsch
Die Belastbarkeit der Klappe sollte 15 kg nicht überschreiten.

English
The load capacity of the flap should not exceed 15 kg.

Deutsch
Die Dämpfung der Klappe kann mit Hilfe der Einstellschraube am Klappenhalter (s. Abbildung unten) eingestellt werden.

Einstellschraube im Uhrzeigersinn -> Dämpfung wird verringert
Einstellschraube gegen den Uhrzeigersinn -> Dämpfung wird erhöht

English
The damping of the flap can be adjusted using the adjusting screw on the flap holder (see figure below).

Adjustment screw clockwise -> damping is reduced
Adjustment screw counterclockwise -> damping is increased

Deutsch
Dieses Produkt enthält eine Lichtquelle der Energieeffizienzklasse F.
Das Leuchtmittel kann durch den Endverbraucher oder eine qualifizierte Person ohne dauerhafte Schäden am Produkt ausgetauscht werden.

English
This product contains a light source of energy efficiency class F.
The light source can be replaced by the end user or a qualified person without permanent damage to the product.

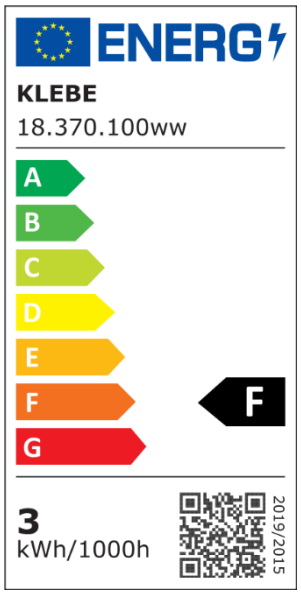

Impressum

Herausgeber: Müller Möbelwerkstätten GmbH
Urwaldstraße 8 · 26345 Bockhorn · Germany
T +49 (0) 4453 9823-30
F +49 (0) 4453 9823-49
info@muellermoebel.de
www.muellermoebel.de

Geschäftsführer: Jochen Müller
Gestaltung und Konzept: Stockwerk2 GmbH, Oldenburg

Alle Modelle und Namen sind gesetzlich geschützt. Abweichungen, die der Modellpflege oder technischen Notwendigkeiten und Verbesserungen dienen, behalten wir uns vor. Alle Farb- und Holzwiedergaben können nur eine Orientierung sein und sind keine Referenzmuster. Alle angegebenen Maße sind Circa-Maße, jeweils gemessen an den äußeren Punkten. Abbildungen können mehrpreispflichtige Extra beinhalten.

All models and names are protected by law. We retain the right to make changes due to model updates, technical requirements or enhancements. The illustrations in this catalogue of colour- and wooden samples are nonbinding. All dimensions given are approximate and taken from the outer edges in all cases. Illustrations may contain extras which require an additional charge.

facebook.com/muellermoebel
instagram.com/muellermoebel